1/14th SCALE R/C TRACTOR TRUCK

ITEM 56352

MERCEDES-BENZ AROCS 3363 6×4 CLASSICSPACE

1/14 電動RCビッグトラックシリーズ

トレーラーヘッド メルセデス・ベンツ アロクス3363 6×4 クラシックスペース

TAMIYA

★製品改良のためキットは予告なく仕様を変更することがあります。
★Specifications are subject to change without notice.
★Technische Daten können im Zuge ohne Ankündigung verändert werden.
★Caractéristiques pouvant être modifiées sans information préalable.

MERCEDES-BENZ AROCS 3363 6×4 CLASSICSPACE

●小学生や組立になれていない方は、保護者の方や模型にくわしい方にお手伝いをお願いしてください。

組み立てる前に用意する物
ITEMS REQUIRED
ERFORDERLICHES ZUBEHÖR
OUTILLAGE NECESSAIRE

《使用するプロポセットについて》
RCトレーラートラック用4チャンネル2サーボ1ESC（スピードコントローラー）のプロポセットをご用意ください。また、4チャンネルプロポをお持ちの場合はバック付きESCを組み合わせて使用することができます。
★取り扱いについては、それぞれの説明書をご覧ください。
《走行用バッテリー・充電器》
このキットはタミヤ・バッテリー専用です。専用充電器とともにご用意ください。

RADIO CONTROL UNIT (NOT INCLUDED)
This R/C model performs three operations: forward/reverse running, steering and gear changing. For optimum enjoyment and performance it is recommended to use a 4-channel, 2-servo digital proportional R/C unit combined with an electronic speed controller with variable forward and reverse function.
★Read and follow instructions supplied with R/C unit.
POWER SOURCE
This kit is designed to use a Tamiya battery pack. Charge battery according to manual.

FERNSTEUER-EINHEIT (NICHT ENTHALTEN)
Dieses R/C Auto hat drei Funktionsweisen: Vorwärts/Rückwärts-Fahren, Lenkung und Gangschaltung. Um den größten Spaß zu haben, wird eine 4-Kanal 2-Servo digital/proportional R/C Anlage zusammen mit einem elektronischen Fahrtregler mit variabler Vorwärts- und Rückwärts-Funktion empfohlen.
★Lesen und befolgen Sie die der RC-Einheit beiliegende Anleitung.
STROMQUELLE
Für diesen Bausatz benötigt man den Tamiya Akkupack. Den Akku gemäß Anweisung aufladen.

ENSEMBLE DE RADIOCOMMANDE (NON INCLUS DANS LE KIT)
Ce véhicule R/C peut effectuer: marche avant/arrière, direction et changement de vitesses. Pour des performances optimales, il est recommandé d'employer un ensemble de radiocommande 4 voies avec deux servos et un variateur de vitesse électronique marche avant/marche arrière variables.
★Lire et suivre les instructions fournies avec l'ensemble R/C.
BATTERIE DE PROPULSION
Le moteur qui équipe ce modèle peut être alimenté par un pack d'accus Tamiya. Charger la batterie selon les indications du manuel du chargeur.

※マルチファンクションコントロールユニット（MFC）を使用する場合は、タミヤ製プロポセットをお使いください。他のプロポセット（2.4GHzプロポを含む）では正常なコントロールができない場合があります。
※Please use a Tamiya (4YWD-2.4G) 4ch R/C system when installing separately available Multi-Function Control Unit (MFC). MFC functions cannot be normally operated with other R/C systems (including 2.4GHz).
※Bitte verwenden Sie das Tamiya (4YWD-2.4G) 4ch R/C system, wenn Sie den Multi-Funktions Control Unit (MFC) (separat erhältlich) installieren. MFC Funktion kann nicht mit anderen R/C systemen betrieben werden (einschl. 2.4GHz).
※Utiliser l'ensemble RC 4 voies Tamiya (4YWD-2.4G) pour installer l'Unité de contrôle Multi-Fonctions MFC optionnelle. Les fonctions de cette unité ne peuvent être activées normalement avec d'autres ensembles RC (y compris 2,4GHz).

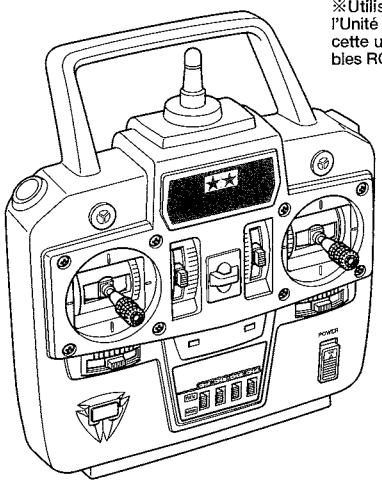

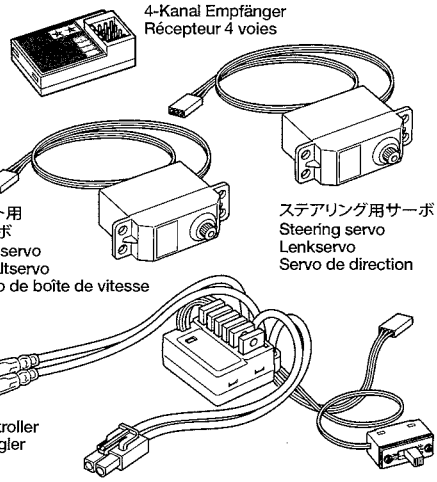

送信機用バッテリー
Batteries for transmitter
Batterien für den Sender
Piles pour l'émetteur

ESC（バック付）
Electronic speed controller
Elektronischer Fahrregler
Variateur de vitesse électronique

※マルチファンクションコントロールユニット（MFC）を使用する場合は不要です。
※ESC is not required when using optional Multi-Function Control Unit.
※Bei Anwendung der optionellen Multifunktionseinheit ist kein elektronischer Fahrtregler erforderlich.
※Un variateur de vitesse n'est pas nécessaire si une Unité Multi-Fonctions est employée.

タミヤ走行用バッテリー
Tamiya battery pack
Tamiya Akkupack
Pack d'accus Tamiya
★角形バッテリーは搭載出来ません。
★Square-shaped battery packs cannot be used.
★Rechteckige Accus können nicht verwendet werden.
★Pack de forme rectangulaire ne peuvent pas être utilisés.

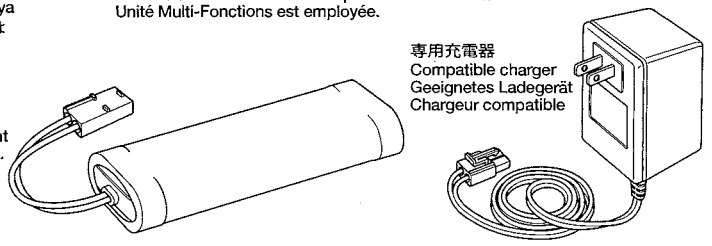

《使用する塗料》**TAMIYA PAINT COLORS / TAMIYA-FARBEN / PEINTURES TAMIYA**

TS-4 (XF-63)	●ジャーマングレイ / German grey / Deutsches Grau / Gris panzer
TS-6 (XF-1)	●マットブラック / Matt black / Matt Schwarz / Noir mat
TS-14 (X-1)	●ブラック / Black / Schwarz / Noir
TS-17	●アルミシルバー / Gloss aluminum / Alu-Silber / Aluminium brillant
TS-29 (X-18)	●セミグロスブラック / Semi gloss black / Seidenglanz Schwarz / Noir satiné
TS-45	●パールホワイト / Pearl white / Perlweiß / Blanc Nacré
TS-48	●ガンシップグレイ / Gunship grey / Gunship-Grau / Gunship grey
TS-68	●木甲板色 / Wooden deck tan / Holzdeck-Braun / Bois clair
TS-71	●スモーク / Smoke / Rauchfarben / Fumé

図中は箱絵ボディ色（TS-45パールホワイト）で指示してあります。ボディカラーは車のオーナーになった気分で好きなカラーで塗装するのもよいでしょう。
This instruction manual shows TS-45 Pearl white as body color. Paint body as you like using Tamiya paints.
Die Karosseriefarbe entspricht genau TS-45 Perlweiß. Bemalen Sie die Karosserie nach eigenen Ideen mit Tamiya-farben.
TS-45 Blanc Nacré a été choisie pour peindre la carrosserie. Peindre la carrosserie à son gré avec des peintures Tamiya.

X-11	●クロームシルバー / Chrome silver / Chrom-Silber / Aluminium chromé
X-26	●クリヤーオレンジ / Clear orange / Klar-Orange / Orange translucide
XF-18	●ミディアムブルー / Medium blue / Mittelblau / Bleu moyen

《用意する工具》**RECOMMENDED TOOLS / BENÖTIGTE WERKZEUGE / OUTILLAGE**

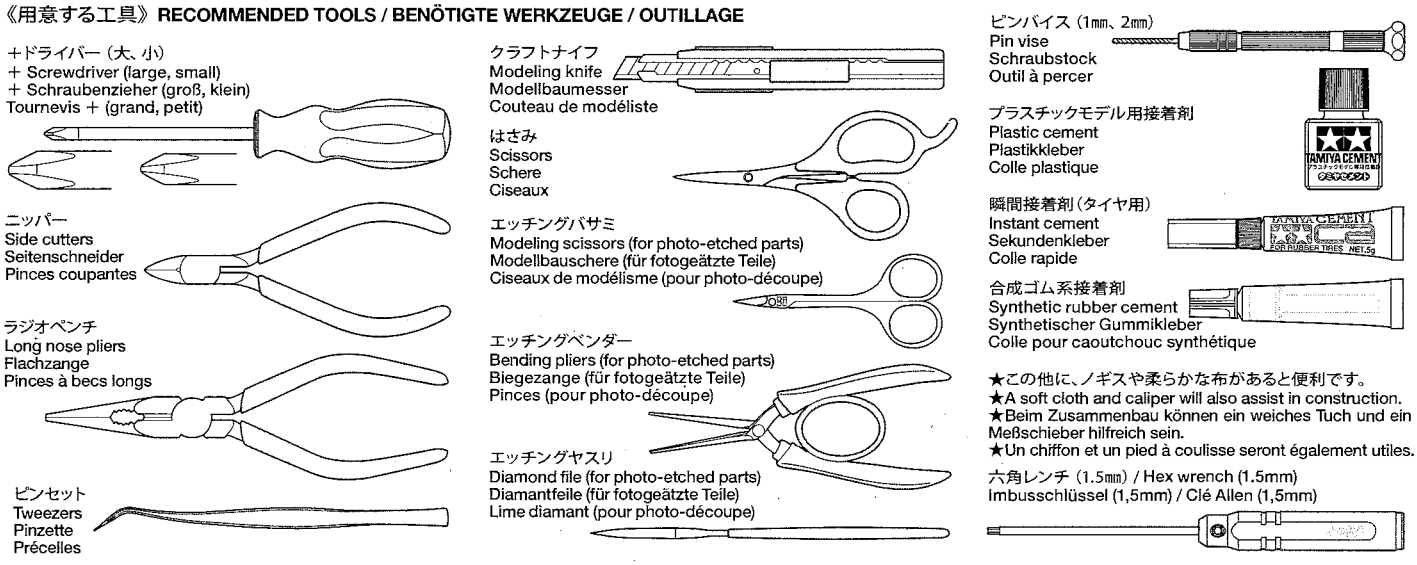

56352 RCTR Arocs 3363 ClassicSpace (11054949)

●組み立てる前に説明図を必ずお読みください。また、保護者の方もお読みください。

●小さなお子様のいる場所での工作はおやめください。小さな部品やビニール袋を口に入れたりする危険があります。

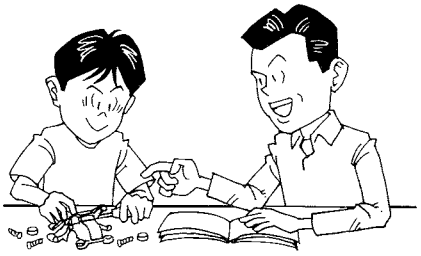

●小学生やうまく組み立てられない方は、保護者の方やRCカーにくわしい方にお手伝いをお願いしてください。

●工具で固い物を切らないでください。刃が折れるなどの危険があります。

●色を塗る時や、接着剤を使う場合は必ず窓を開けて換気に注意してください。

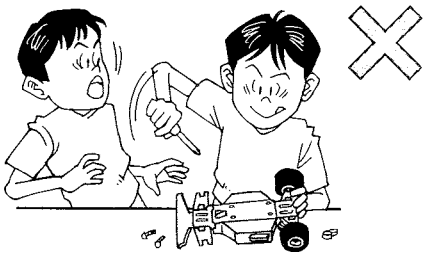

●組み立てる時はまわりに注意してください。また、工具を振り回すようなことはやめてください。

⚠ CAUTION

●Read carefully and fully understand the instructions before commencing assembly. A supervising adult should also read the instructions if a child assembles the model.
●When assembling this kit, tools including knives are used. Extra care should be taken to avoid personal injury.
●Read and follow the instructions supplied with paints and/or cement, if used (not included in kit).
●Keep out of reach of small children. Children must not be allowed to put any parts in their mouths, or pull vinyl bags over their heads.

⚠ VORSICHT

●Bevor Sie mit dem Zusammenbau beginnen, sollten Sie alle Anweisungen gelesen und verstanden haben. Falls ein Kind das Modell zusammenbaut, sollte ein beaufsichtigender Erwachsener die Bauanleitung ebenfalls gelesen haben.
●Beim Zusammenbau dieses Bausatzes werden Werkzeuge einschließlich Messer verwendet. Zur Vermeidung von Verletzungen ist besondere Vorsicht angebracht.
●Wenn Sie Farben und/oder Kleber verwenden (nicht im Bausatz enthalten), beachten und befolgen Sie die dort beiliegenden Anweisungen.
●Bausatz von kleinen Kindern fernhalten. Kindern darf keine Möglichkeit gegeben werden, irgendwelche Teile in den Mund zu nehmen oder sich Plastiktüten über den Kopf zu ziehen.

⚠ PRECAUTIONS

●Bien lire et assimiler les instructions avant de commencer l'assemblage. La construction du modèle par un enfant doit s'effectuer sous la surveillance d'un adulte.
●L'assemblage de ce kit requiert de l'outillage, en particulier des couteaux de modélisme. Manier les outils avec précaution pour éviter toute blessure.
●Lire et suivre les instructions d'utilisation des peintures et ou de la colle, si utilisées (non incluses dans le kit).
●Garder hors de portée des enfants en bas âge. Ne pas laisser les enfants mettre en bouche ou sucer les pièces, ou passer un sachet vinyl sur la tête.

《4チャンネルRCシステム》4-CHANNEL R/C SYSTEM

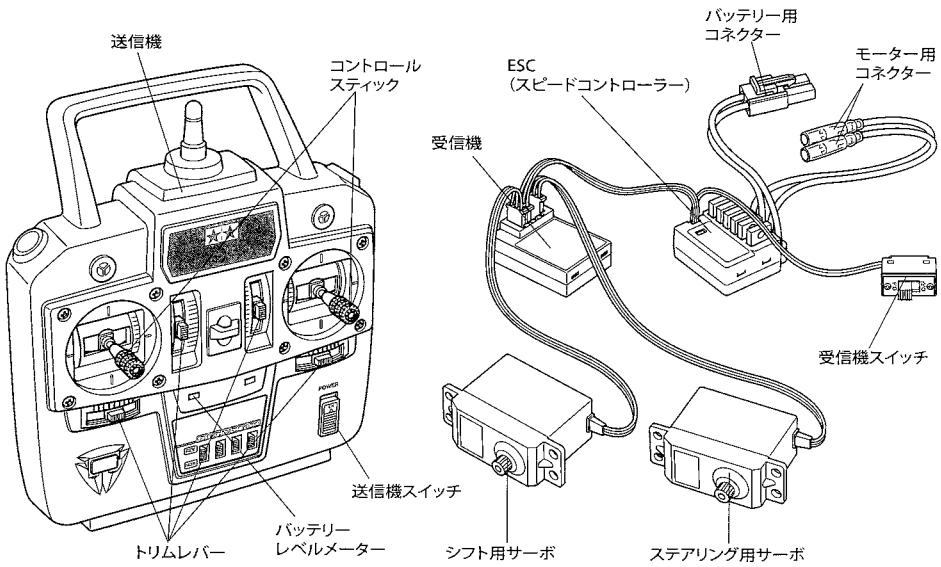

《4チャンネルRCシステムの名称》
RC装置は、送信機と受信機、サーボなどから成り立っています。さらにRCトレーラーでは、スピードコントロール用としてESC(スピードコントローラー・バック付き)を使用します。

●送信機=コントロールボックスとなるもので、ステアリングやスピードコントロール、シフトチェンジなどのスティック操作を電波信号に変えて発信します。
●コントロールスティック=車のステアリングやスピードコントロール、シフトチェンジにつながるサーボやESCを動かし、車をコントロールします。
●トリムレバー=サーボのニュートラル位置をずらすための微調整用レバーです。ニュートラル位置は送受信機の電源ONでコントロールスティックにさわらない状態のサーボの停止位置です。
●バッテリーレベルメーター=送信機の電池の残量をチェックするためのメーターです。
●受信機=送信機からの電波信号を受け、それをサーボとESCにつたえる装置です。
●ESC(スピードコントローラー)=受信機が受けたスピードコントロールの信号を走行用バッテリーの電流量をコントロールしてモーターに送る装置です。RCトレーラーでは、バックのスピードコントロールもできるバック付ESCを使用します。
●サーボ=受信機が受けた電波の信号を機械的な動きに変え、車のステアリングやシフトチェンジなどのコントロール部分を動かします。

《COMPOSITION OF 4 CHANNEL R/C UNIT》
A 4-channel R/C system consists of a transmitter, receiver, and servos. In addition, the model requires an electronic speed control with variable forward and reverse speed.
●Transmitter: Serves as a control box. Stick movements are transformed into radio wave signals which are transmitted through the antenna.
●Trim: Lever for adjusting central position of servo. Neutral position refers to the state in which the car is still, wheels are in proper direction and the control sticks are centered when the radio unit is switched on.
●Level indicator: Indicates battery level of a transmitter.
●Receiver: Accepts signals from the transmitter and converts them into pulses that operate the model's servo and speed control.
●Electronic speed controller: Accepts signals received from the receiver and controls the current going to the motor.
●Servo: Transforms signals received from the receiver into mechanical movements.

《ZUSAMMENSTELLUNG DER 4-KANAL R/C-EINHEIT》
Eine 4-Kanal R/C-Anlage besteht aus einem Sender, Empfänger und Servos. Zusätzlich benötigt das Modell einen variablen, elektronischen Vorwärts/Rückwärts-Fahrtregler.
●Sender: Hebelbewegungen werden in Funkwellen umgesetzt und geben über einen Empfänger Impulse an die im Auto eingebauten Servos.
●Trimm: Hebel zum Einstellen der Mittelstellung eines Servos. Die Servos sind dann in Neutralstellung, wenn bei eingeschalteter Fernsteuerung und Steuerknüppeln in Mittelstellung die Räder auf Geradeaus stehen und das Fahrzeug nicht losfährt.
●Spannungsanzeige: Zeigt den Ladezustand der Senderbatterien an.
●Empfänger: Der Empfänger nimmt die Signale des Senders auf und wandelt sie in Steuerimpulse für das Servo und den Fahrregler um.
●Elektronischer Fahrregler: Erhält Steuersignale vom Empfänger und regelt den zum Motor fließenden Strom.
●Servo: Wandelt die vom Empfänger kommenden Signale in mechanische Bewegung um.

《COMPOSITION D'UN ENSEMBLE R/C 4 VOIES》
Un ensemble R/C 4 voies comprend un émetteur, un récepteur et des servos. En plus, ce modèle nécessite l'utilisation d'un variateur de vitesse électronique avec marche avant et arrière variables.
●Emetteur: Il sert de "boîte de commande", les mouvements des manches génèrent des signaux diffusés par l'antenne.
●Trim: dispositif permettant d'ajuster le neutre d'un servo. La position servos au neutre signifie que, radiocommande en marche, le véhicule est à l'arrêt, les roues en position de déplacement en ligne droite et que les manches de commande de l'émetteur sont centrés.
●Niveau de charge: indique le niveau de charge des accus de l'émetteur.
●Récepteur: Capte les signaux de l'émetteur, les convertit en impulsions et contrôle les mouvements du(des) servo(s) et le variateur électronique.
●Variateur électronique de vitesse: Reçoit un signal du récepteur et régule la quantité de courant alimentant le moteur.
●Servo: Convertit les signaux émanant du recepteur en mouvements mécaniques.

56352 RCTR Arocs 3363 ClassicSpace (11054949)

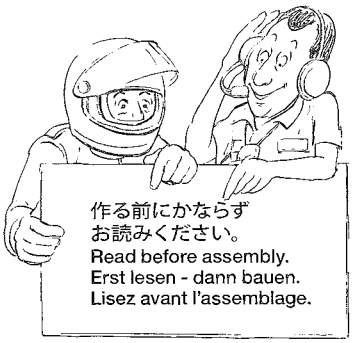

☆お買い求めの際、また組立ての前には必ず内容をお確めください。万一不良部品、不足部品などありました場合には、お買い求めの販売店にご相談ください。
☆小さなビス、ナット類が多く、よく似た形の部品もあります。図をよく見てゆっくり確実に組んでください。金具部品は少し多目に入っています。予備として使ってください。
このマークはグリスを塗る部分に指示しました。必ず、グリスアップして、組みこんでください

★Study the instructions thoroughly before assembly.
★There are many small screws, nuts and similar parts. Assemble them carefully referring to the drawings. To prevent trouble and finish the model with good performance, it is necessary to assemble each step exactly as shown.
Apply grease to the places shown by this mark. Apply grease first, then assemble.

☆Vor Baubeginn die Bauanleitung genau durchlesen.
★Viele kleine Schrauben und Muttern etc. müssen genau der Anleitung nach eingebaut werden. Exaktes Bauen bringt ein gutes Modell mit bester Leistung.
Stellen mit diesem Zeichen erst fetten, dann zusammenbauen.

★Assimilez les instructions parfaitement avant l'assemblage.
★Il y a beaucoup de petites vis, d'écrous et de pièces similaires. Les assembler soigneusement en se référant aux dessins. Pour éviter les erreurs suivre les stades du montage dans l'ordre indiqué.
Graisser les endroits indiqués par ce symbole. Graisser d'abord, assembler ensuite.

※の部品はキットには含まれていません。
Parts marked ※ are not in kit.
Teile mit ※ sind im Bausatz nicht enthalten.
Les pièces marquées ※ ne sont pas incluses dans le kit.

A ❶～❼
袋詰Aを使用します
BAG A / BEUTEL A / SACHET A

★図中の MFC 、TROP 表記のある組み立ては1/14 RCビッグトラックオプションパーツ（TROP）を組み込むことができます。P33、P34、TROP説明書を参照してください。
★ MFC , TROP denotes instruction for option parts. Refer to P33-P34 and instruction manual included with "TROP".
★ MFC , TROP weist auf die Anleitung für Zubehörteile hin. Beachten Sie S33-S34 und die bei "TROP" beiliegende Anleitung.
★ MFC , TROP indique pièces optionnelles. Se référer à la page 33-34 et manuel inclus dans "TROP".

❶

★RCメカの取り扱いについてはメカ付属の説明書を参照してください。
★Also refer to R/C equipment instruction manuals when installing.
★Beim Einbau auch die Anleitungen der RC Ausrüstung beachten.
★Se reporter également aux manuels d'instructions de l'équipement RC pour l'installation.

Checking R/C equipment
① Install batteries.
② Connect charged battery pack.
③ Switch on.
④ Switch on.
⑤ Reverse switches in "NOR." position.
⑥ Trims in neutral.
⑦ Keep sticks in neutral.
⑧ Servo in neutral position.

Kontrolle der R/C-Ausrüstung
① Batterien einlegen.
② Voll aufgeladenen Akku verbinden.
③ Schalter ein.
④ Schalter ein.
⑤ Reverse-Schalter auf "NOR."
⑥ Trimmhebel neutral stellen.
⑦ Hebel in Mittelstellung.
⑧ Dies ist die Neutralstellung des Servos.

Vérification de l'équipement R/C
① Mettre en place les piles.
② Charger complètement la batterie.
③ Mettre en marche.
④ Mettre en marche.
⑤ Inverseurs de rotation de servo sur "NOR."
⑥ Placer les trims au neutre.
⑦ Mettre les manches au neutre.
⑧ Le servo au neutre.

MA18 ×1 — 3㎜ナット / Nut / Mutter / Ecrou

MA19 ×1 — 2㎜ナット / Nut / Mutter / Ecrou

MA23 ×1 — 5㎜ピローボール / Ball connector / Kugelkopf / Connecteur à rotule

MA24 ×1 — 4㎜ピローボール / Ball connector / Kugelkopf / Connecteur à rotule

このマークはネジロック剤を塗る部分に指示しました。少量をつまようじ等で塗って組み立ててください。
Apply a small amount of Thread Lock to the sections shown by this mark using tools such as toothpicks.
Auf die mit dieser Markierung gekennzeichneten Bereiche mit einem Hilfswerkzeug wie etwa einem Zahnstocher eine geringe Menge Schraubensicherung auftragen.
Appliquer du frein-fillet sur les zones répéres par cette icône.

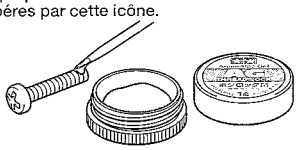

★樹脂製パーツに付かないようにしてください。パーツを侵す恐れがあります。
★Thread Lock may damage plastic. Avoid direct contact with plastic parts.
★Schraubensicherung kann Plastik angreifen. Vermeiden Sie direkten Kontakt mit Plastikteilen.
★Le frein-filet peut attaquer le plastique. Eviter de contact direct de pièces plastique avec du frein-filet.

❶ ラジオコントロールメカのチェック
Checking R/C equipment
Überprüfen der R/C-Anlage
Vérification de l'épuipement R/C

★番号の順にチェックし、必ずサーボのニュートラルを確認して組み立ててください。
★Make sure the servo is at neutral prior to assembly.
★Servo vor dem Einbau in neutrale Stellung bringen.
★S'assurer que le servo est au neutre avant assemblage.

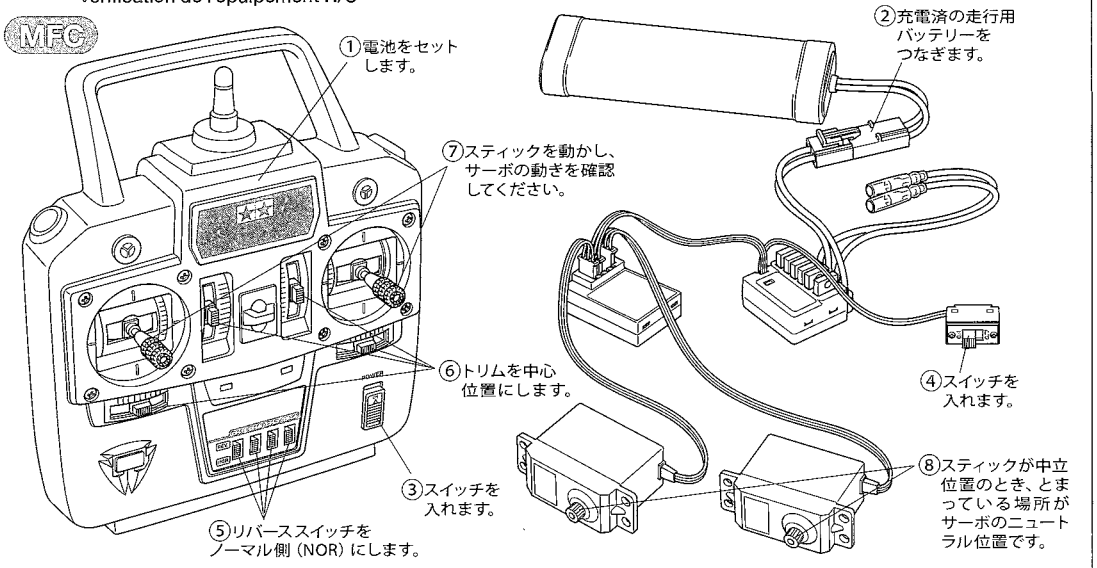

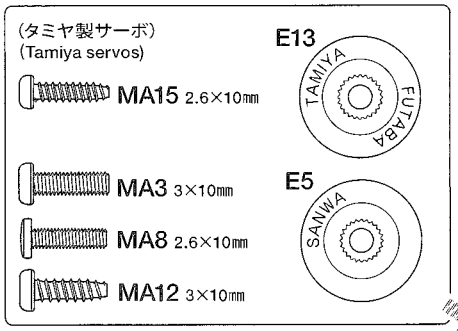

《ステアリングサーボ》
Steering servo
Lenkservo
Servo de direction

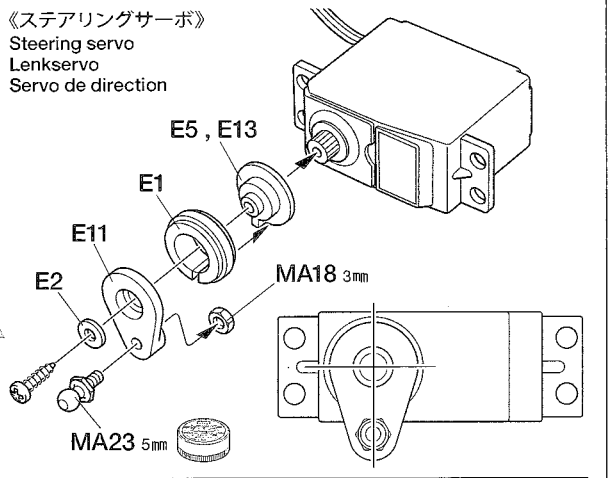

★使用するサーボに合わせて取り付けてください。
★Match part with servo.
☆Den zum Servo passenden Sockel aussuchen.
★Utiliser une pièce adaptée au servo.

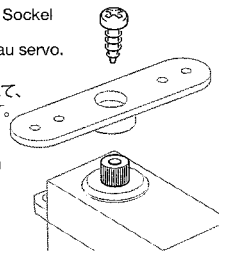

★ビスのネジ部をよく見て、ビスの種類を確認します。
★Examine screw and determine type.
★Schraube überprüfen und die Richtige auswählen.
★Examiner la vis et déterminer le type.

《シフトサーボ》
Shift servo
Schaltservo
Servo de boîte de vitesse

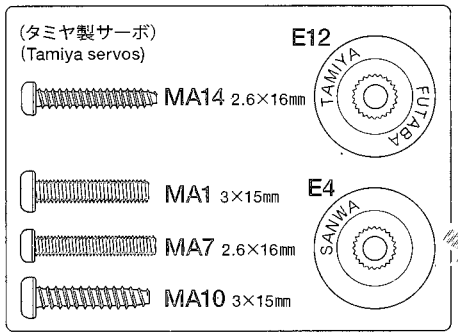

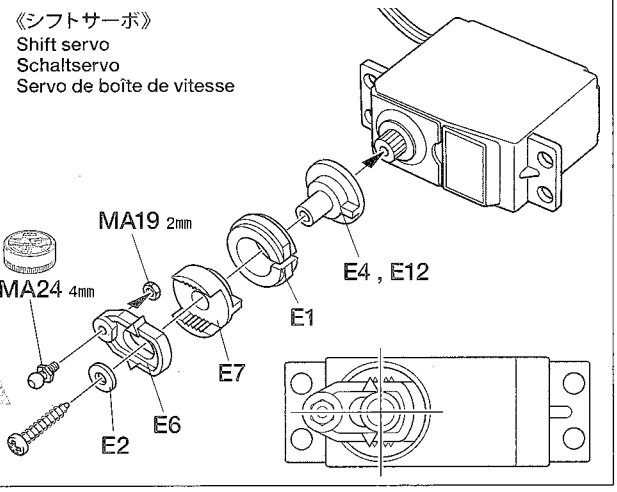

❷

- MA13 ×1 — 3×8㎜タッピングビス / Tapping screw / Schneidschraube / Vis taraudeuse
- MA16 ×3 — 3×10㎜フランジタッピングビス / Flange tapping screw / Kragenschraube / Vis taraudeuse à flasque
- MA17 ×3 — 3×8㎜フランジタッピングビス / Flange tapping screw / Kragenschraube / Vis taraudeuse à flasque

❸

- MA5 ×6 — 3×6㎜丸ビス / Screw / Schraube / Vis
- MA6 ×2 — 3×18㎜段付ビス / Step screw / Paßschraube / Vis décolletée
- MA11 ×4 — 3×12㎜タッピングビス / Tapping screw / Schneidschraube / Vis taraudeuse
- MA20 ×2 — 3㎜ロックナット（薄） / Lock nut (thin) / Sicherungsmutter (dünn) / Ecrou de blocage (fin)
- MA21 ×2 — 5.5×1.5㎜スペーサー / Spacer / Distanzring / Entretoise
- MA34 ×4 — シャックル / Shackle / Federbügel / Support de lames
- MA35 ×2 — フロントサスステーA / Front suspension stay A / Vordere Aufhängungsstrebe A / Support de suspension avant A
- MA36 ×2 — フロントサスステーB / Front suspension stay B / Vordere Aufhängungsstrebe B / Support de suspension avant B
- MA37 ×2 — フロントダンパーステーA / Front damper stay A / Vordere Dämpferstrebe A / Support d'amortisseur avant A

❹

- MA13 ×8 — 3×8㎜タッピングビス / Tapping screw / Schneidschraube / Vis taraudeuse

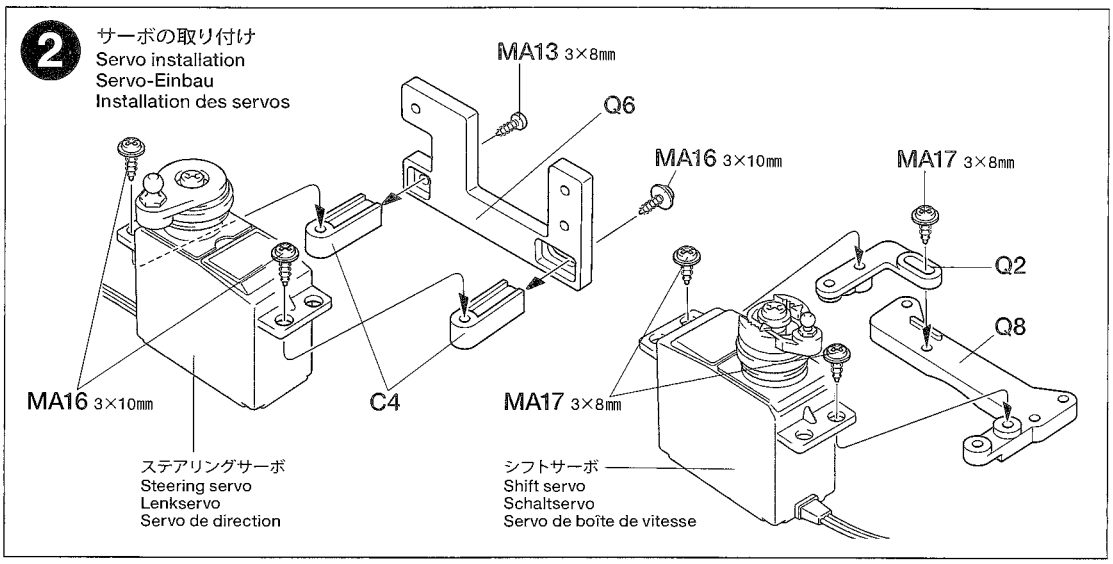

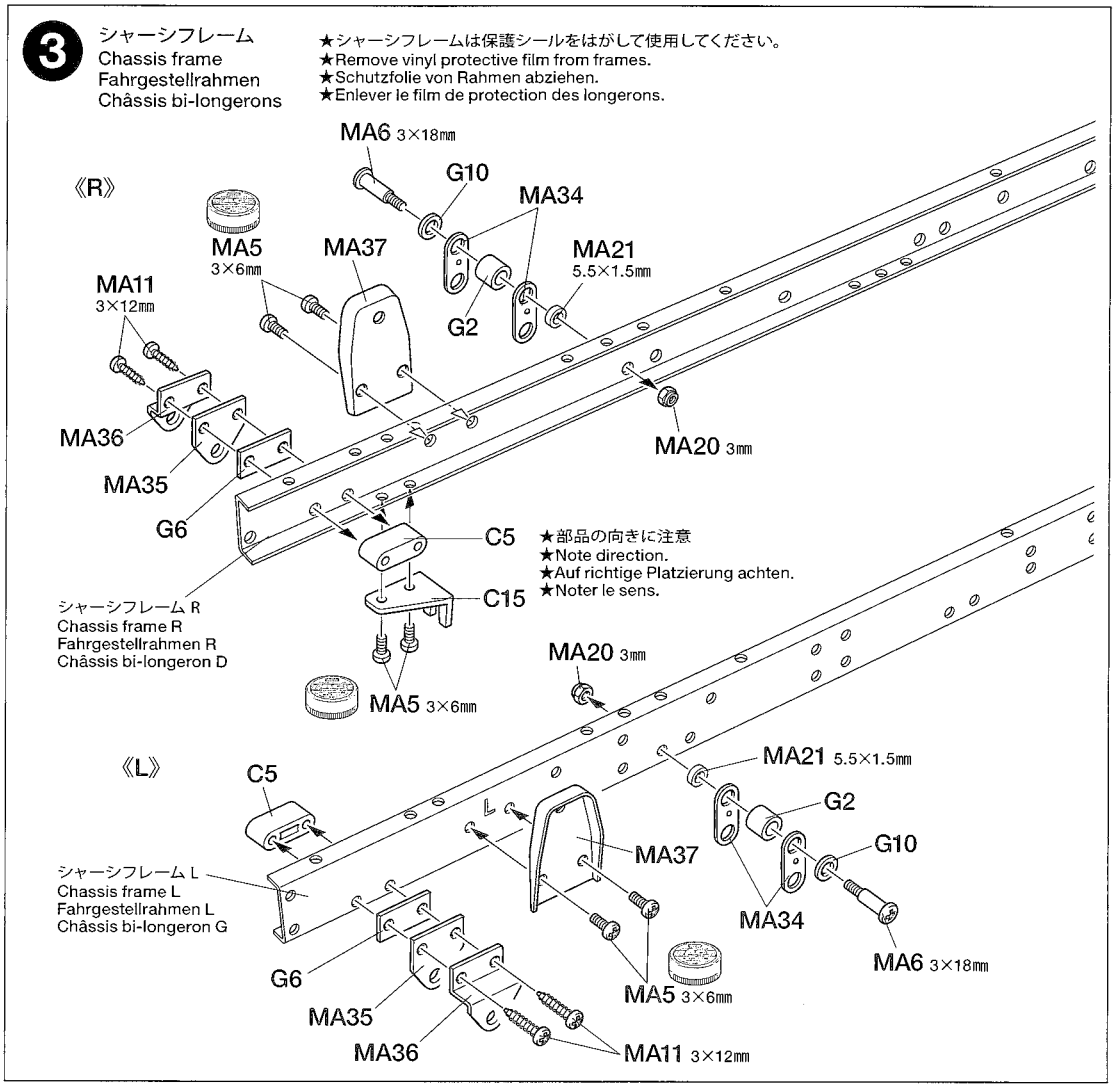

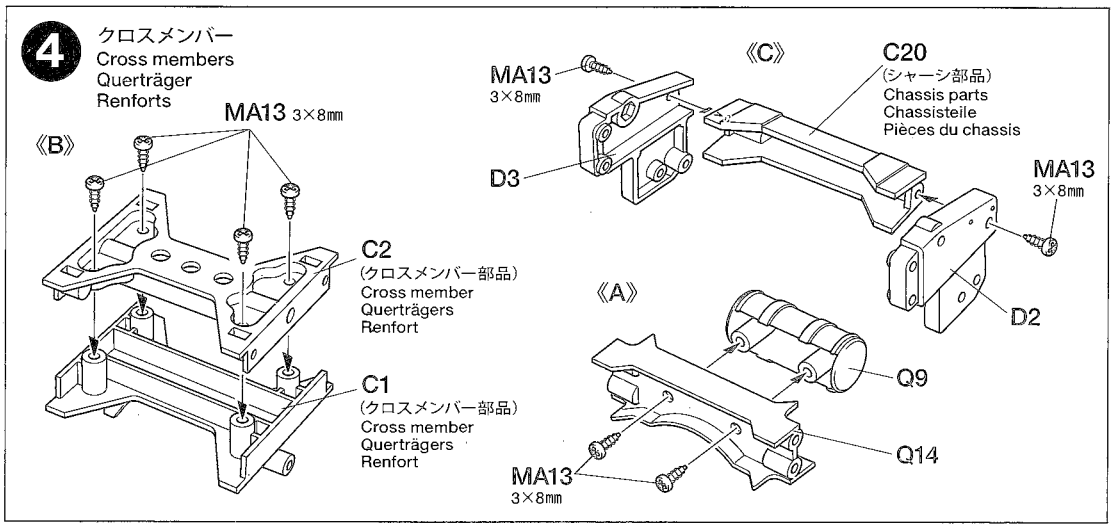

5

MA5 ×6 — 3×6mm丸ビス / Screw / Schraube / Vis

MA12 ×4 — 3×10mmタッピングビス / Tapping screw / Schneidschraube / Vis taraudeuse

MA13 ×21 — 3×8mmタッピングビス / Tapping screw / Schneidschraube / Vis taraudeuse

MA27 ×4 — バンプストッパー / Bump stopper / Anschlagpuffer / Arrêt d'axe

5 クロスメンバーの取り付け
Attaching cross members
Befestigung der Querträger
Fixation des renforts

MA12 3×10mm
MA29
MA13 3×8mm
クロスメンバー《B》 Cross member / Querträger / Renfort
《C》
シャーシフレーム《R》 Chassis frame / Fahrgestellrahmen / Châssis bi-longeron
MA13 3×8mm
MA13 3×8mm
F1
クロスメンバー《A》 Cross member / Querträger / Renfort
MA13 3×8mm
MA13 3×8mm
MA12 3×10mm
MA13 3×8mm
MA29 リヤサスプレート / Rear suspension plate / Hintere Aufhängungsplatte / Plaquette de suspension arrière
MA13 3×8mm
シフトサーボ / Shift servo / Schaltservo / Servo de boîte de vitesse
MA13 3×8mm
MA13 3×8mm
C2
シャーシフレーム《L》 Chassis frame / Fahrgestellrahmen / Châssis bi-longeron
MA13 3×8mm
MA5 3×6mm
MA5 3×6mm
Y1
Y2
H5 TS-29 (X-18)
Y2
Y1
Y2
Y1

★各2個作ります。
★Make 2.
★2 Satz anfertigen.
★Faire 2 jeux.

このマークは合成ゴム系接着剤で接着する部品に指示しました。接着面を確認して、接着してください。
Apply synthetic rubber cement to the places shown by this mark.
An Stellen mit dieser Markierung synthetischen Gummikleber auftragen.
Utiliser de la colle pour caoutchouc synthétique aux endroits indiqués par ce symbole.

このマークは塗装指示のマークです。プラスチックモデル用塗料で塗装します。
This mark denotes numbers for Tamiya Paint colors.
Dieses zeichen gibt die Tamiya Farbnummern an.
Ce signe indique la référence de la peinture Tamiya à utiliser.

6

MA9 ×2 — 2×5mmトラス丸ビス / Screw / Schraube / Vis

MA18 ×2 — 3mmナット / Nut / Mutter / Ecrou

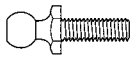
MA22 ×1 — 5×9mmピローボール / Ball connector / Kugelkopf / Connecteur à rotule

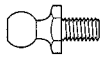
MA23 ×1 — 5mmピローボール / Ball connector / Kugelkopf / Connecteur à rotule

MA25 ×1 — 1150メタル / Metal bearing / Metall-Lager / Palier en métal

MA26 ×1 — 850メタル / Metal bearing / Metall-Lager / Palier en métal

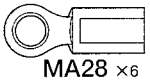
MA28 ×6 — 5mmアジャスター / Adjuster / Einstellstück / Chape à rotule

6 ステアリングロッド
Steering rods
Lenkgestänge
Barres d'accouplement

《ステアリングシャフト》
Steering shaft
Lenkwelle
Axe de direction

MA9 2×5mm
MA26 850
C14
C16
MA25 1150
MA22 5×9mm
MA18 3mm
MA18 3mm
MA23 5mm
C7
★90°（直角）
★90 degrees
★90 Grad
★90 degrés
MA28 5mm
《C》
MA30 3×105mm両ネジシャフト / Threaded shaft / Gewindestange / Tige filetée
MA28 5mm
MA33 ステアリングシャフト / Steering shaft / Lenkwelle / Axe de direction
C6
MA9 2×5mm
MA32 3×16mmネジシャフト / Threaded shaft / Gewindestange / Tige filetée
MA28 5mm
《A》
0.5mm
《C》
MA28 5mm
MA31 3×42mm両ネジシャフト / Threaded shaft / Gewindestange / Tige filetée
《B》
《B》
28mm
91mm
《A》

❼

MA2 ×4 — 3×12㎜丸ビス / Screw / Schraube / Vis

MA4 ×3 — 3×8㎜丸ビス / Screw / Schraube / Vis

B ❽～❿ 袋詰Bを使用します
BAG B / BEUTEL B / SACHET B

❽

MA5×2 — 3×6㎜丸ビス / Screw / Schraube / Vis

MB2 ×8 — 3㎜ロックナット / Lock nut / Sicherungsmutter / Ecrou nylstop

MB6 ×6 — 3㎜Oリング（黒） / O-ring (black) / O-Ring (schwarz) / Joint torique (noir)

MB8 ×4 — Uボルト / U-Bolt / U-Bolzen / Boulon en U

MB9 ×2 — リーフスペーサー / Spring seat / Federsitz / Assise de ressort

MB10 ×6 — ダンパーシリンダー / Damper cylinder / Dämpfer-Zylinder / Corps d'amortisseur

MB11 ×6 — ダンパーシャフト / Damper shaft / Dämpferstange / Axe d'amortisseur

MB12 ×2 — ダンパースプリング / Damper spring / Dämpfer-Feder / Ressort d'amortisseur

MB15 ×2 — フロントダンパーステーB / Front damper stay B / Vordere Dämpferstrebe B / Support d'amortisseur avant B

❾

MA1 ×2 — 3×15㎜丸ビス / Screw / Schraube / Vis

MB1 ×6 — 3×14㎜段付ビス / Step screw / Paßschraube / Vis décolletée

MB2 ×6 — 3㎜ロックナット / Lock nut / Sicherungsmutter / Ecrou nylstop

MB3 ×2 — 3㎜フランジナット / Flange nut / Kragenmutter / Ecrou à flasque

MB7 ×2 — ダンパーカラー / Damper collar / Dämpferkragen / Collier d'amortisseur

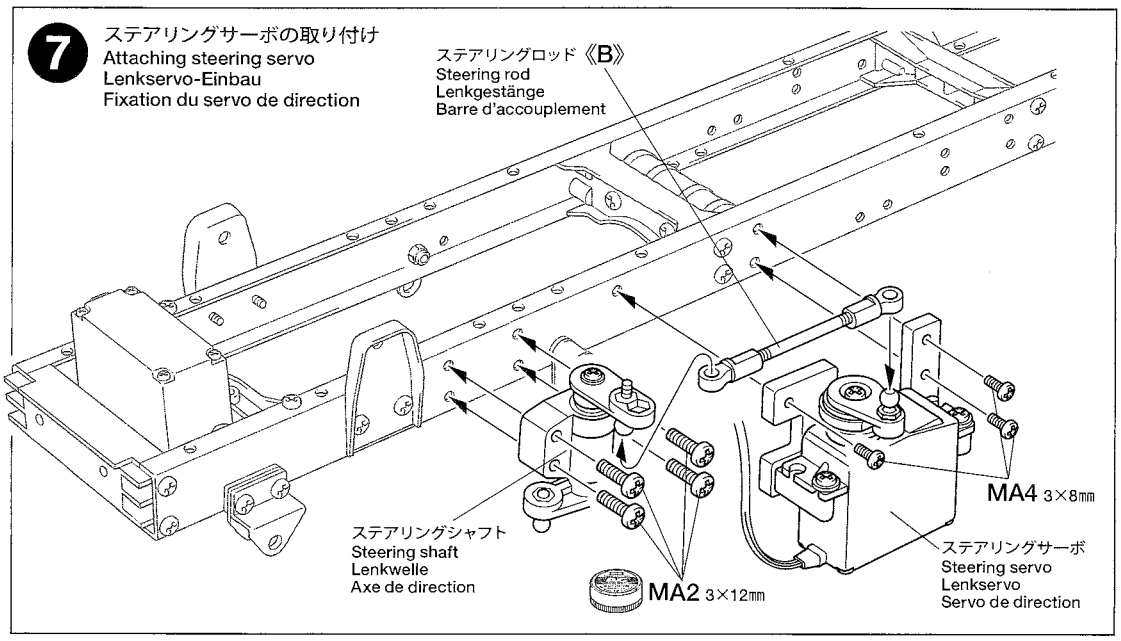

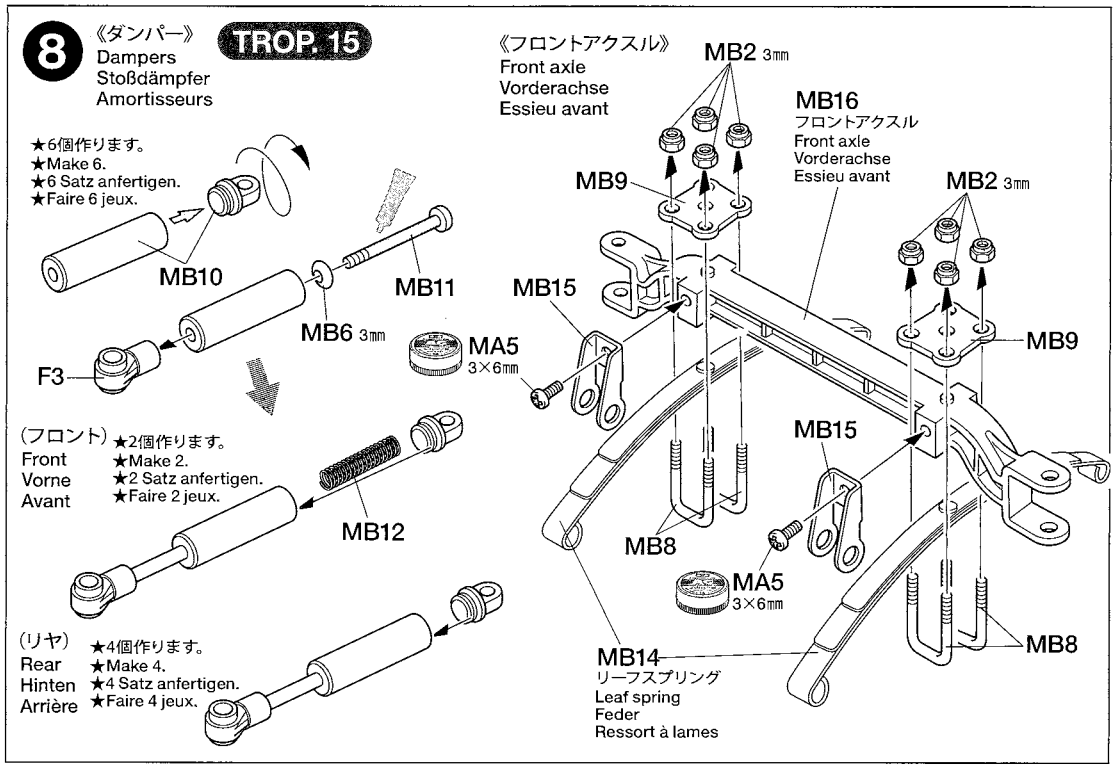

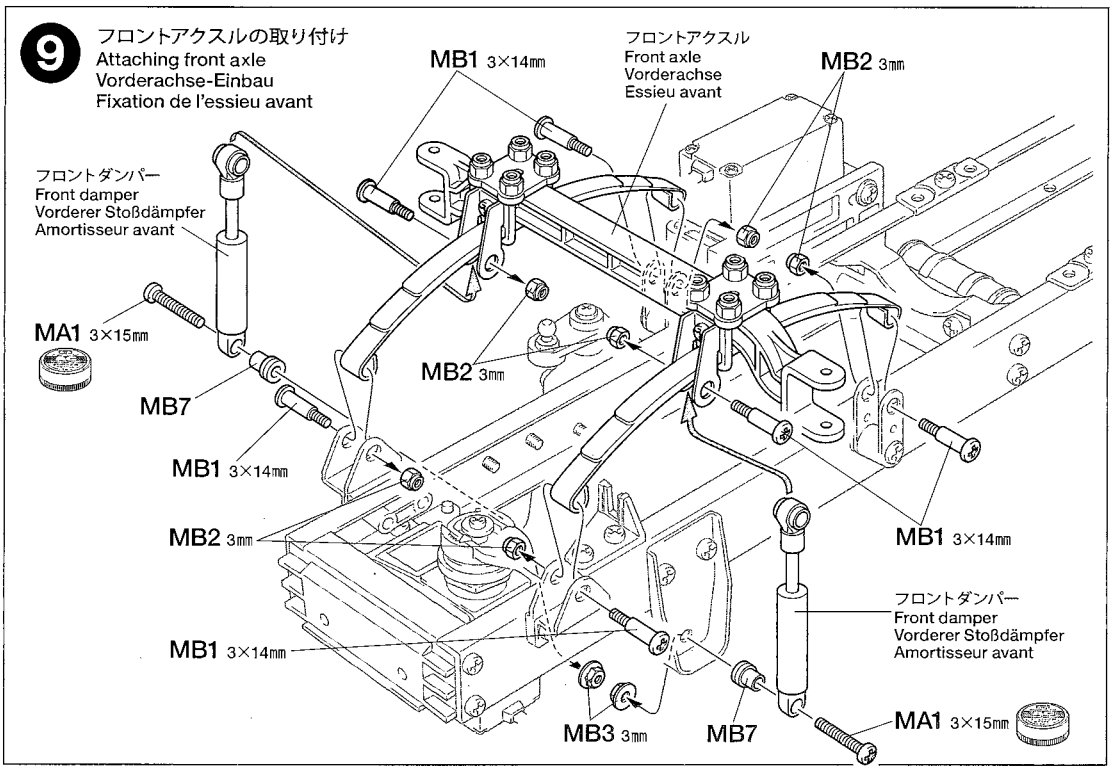

10

《アップライト》
Uprights
Achsschenkel
Fusées

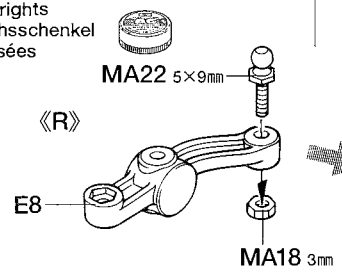

MA18 ×3 — 3㎜ナット / Nut / Mutter / Ecrou

MB4 ×2 — 2㎜Eリング / E-ring / E-Ring / Circlip

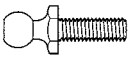
MA22 ×3 — 5×9㎜ピローボール / Ball connector / Kugelkopf / Connecteur à rotule

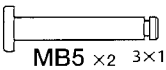
MB5 ×2 — 3×19㎜リンクピン / Link pin / Lenkerbolzen / Axe d'articulation

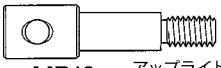
MB13 ×2 — アップライトシャフト / Upright shaft / Achsschenkelwelle / Axe de fusée

10 アップライトの取り付け
Attaching uprights
Achsschenkel-Einbau
Fixation des fusées

《L》

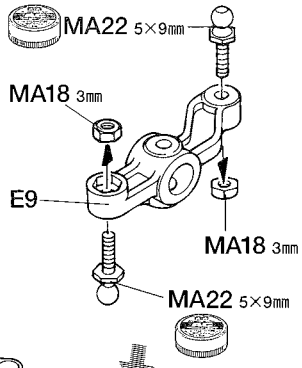

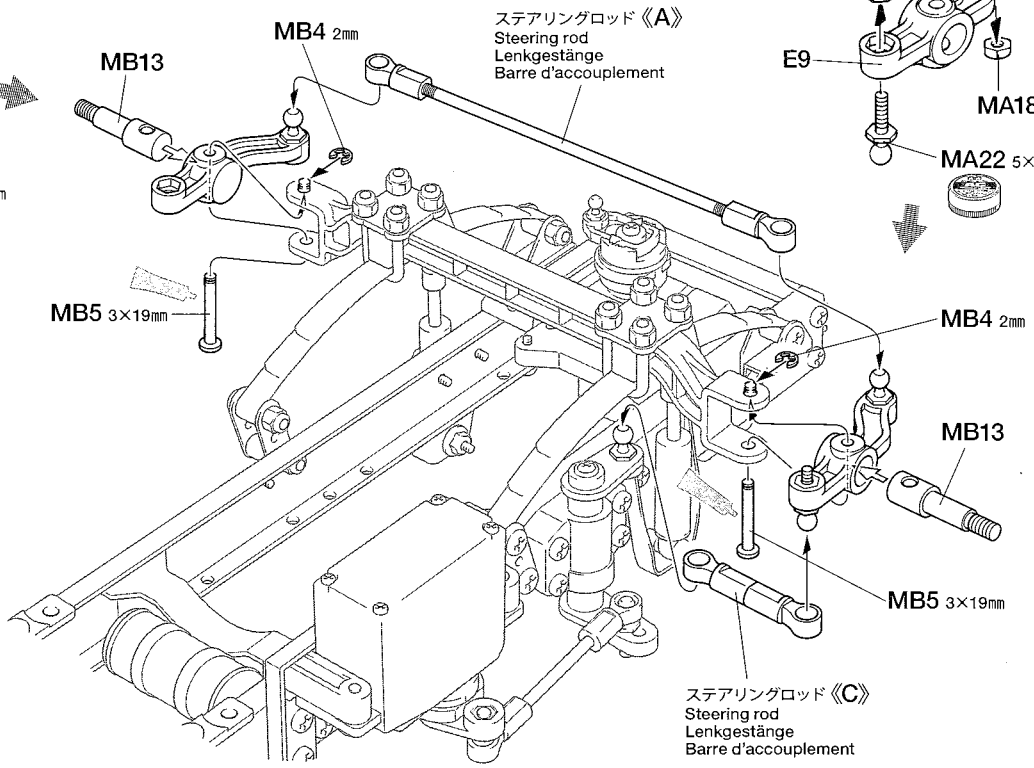

11

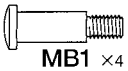
MB1 ×4 — 3×14㎜段付ビス / Step screw / Paßschraube / Vis décolletée

MB2 ×13 — 3㎜ロックナット / Lock nut / Sicherungsmutter / Ecrou nylstop

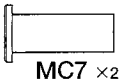
MC7 ×2 — 5×13㎜丸ブッシュ / Round bushing / Kreishülse / Entretoise

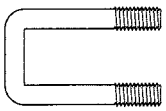
MB8 ×4 — Uボルト / U-Bolt / U-Bolzen / Boulon en U

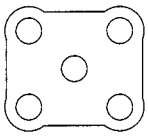
MB9 ×2 — リーフスペーサー / Spring seat / Federsitz / Assise de ressort

MC16 ×4 — リヤサスステーB / Rear suspension stay B / Hintere Aufhängungsstrebe B / Support de suspension arrière B

11 リヤリーフスプリングの取り付け
Attaching rear leaf springs
Hinterer Feder-Einbau
Fixation des ressorts à lames arrière

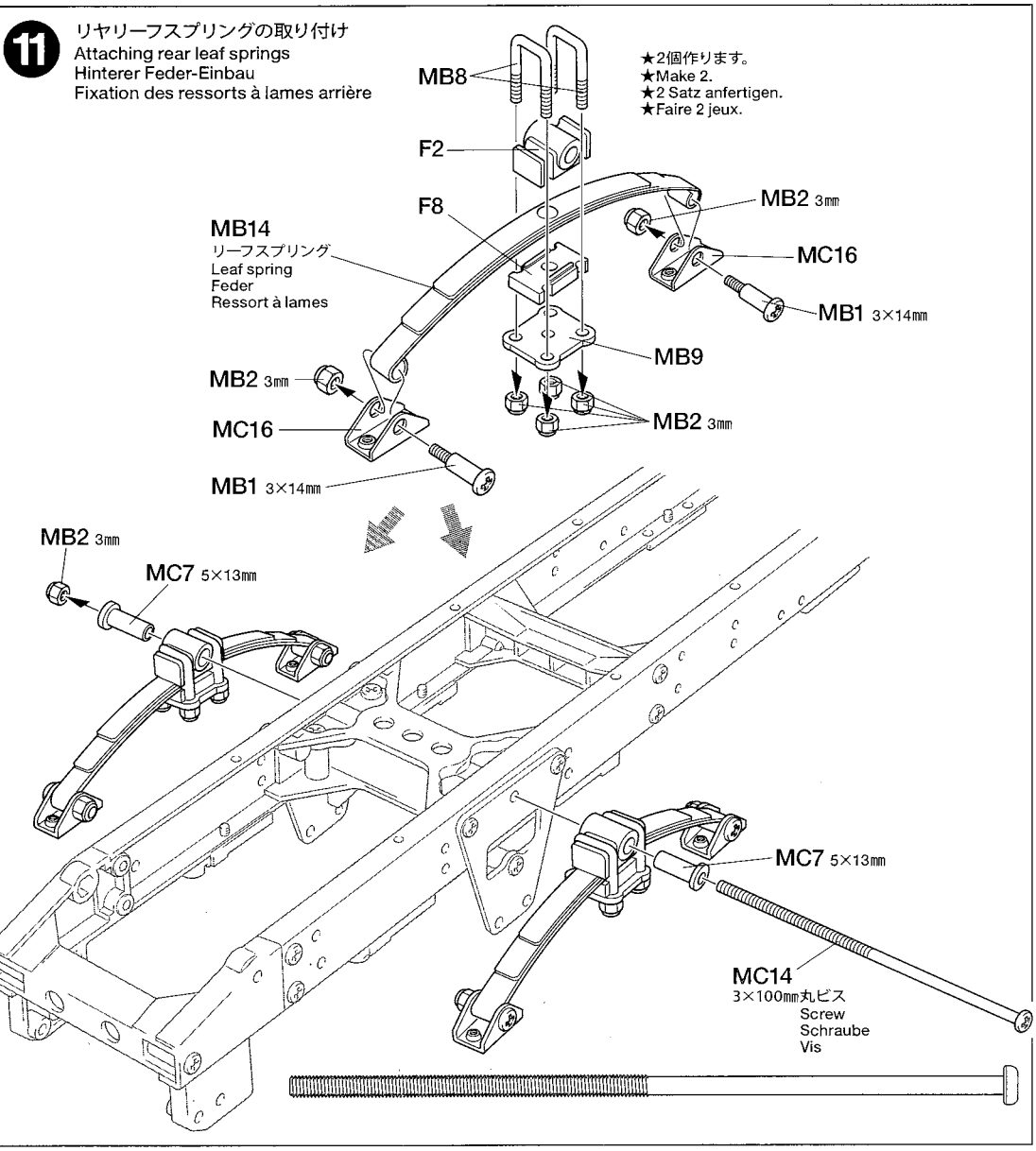

12

MC2 ×6 — 2×5mmキャップスクリュー / Cap screw / Zylinderkopfschraube / Vis à tête cylindrique

MC4 ×4 — 9mmワッシャー / Washer / Beilagscheibe / Rondelle

MC9 ×4 — ベベルギヤ（大） / Large bevel gear / Kegelrad groß / Grand pignon conique

MC10 ×6 — ベベルギヤ（小） / Small bevel gear / Kegelrad klein / Petit pignon conique

MC11 ×2 — ベベルシャフト / Star shaft / Stern-Achse / Support de satellite

13

MC5 ×11 — 4mmEリング / E-ring / E-Ring / Circlip

MC6 ×4 — 1150ベアリング / Ball bearing / Kugellager / Roulement à billes

MA25 ×10 — 1150メタル / Metal bearing / Metall-Lager / Palier en métal

MC19 ×2 — デフシャフトA / Diff shaft A / Ausgleichsradachse A / Arbre de différentiel A

MC12 ×3 — ドライブベベル / Bevel gear shaft / Kegelradachse / Arbre de pignon conique

14

MA1 ×8 — 3×15mm丸ビス / Screw / Schraube / Vis

MA18 ×8 — 3mmナット / Nut / Mutter / Ecrou

MC3 ×2 — 3×4mmイモネジ / Grub screw / Madenschraube / Vis pointeau

MC8 ×2 — ジョイントカップ / Joint cup / Gelenkkapsel / Noix de cardan

★平らな部分にあわせてしめ込みます。
★Firmly tighten on shaft flat.
★Auf der flachen Seite des Schaftes festziehen.
★Bloquer sur le méplat de l'arbre.

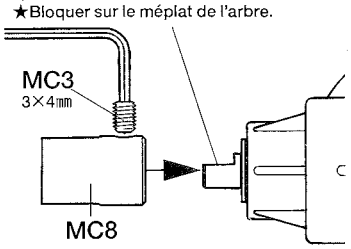

12 デフギヤ / Differential gears / Differentialgetriebe / Différentiels

★2個作ります。
★Make 2.
★2 Satz anfertigen.
★Faire 2 jeux.

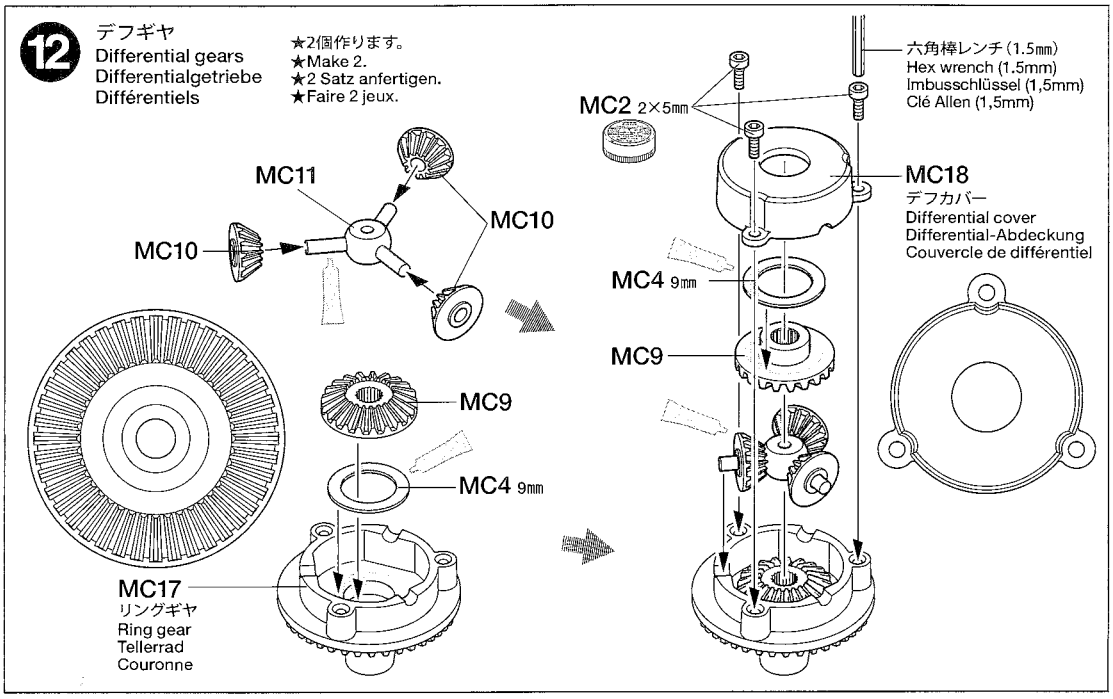

13 デフシャフト / Diff shafts / Ausgleichsradachse / Arbres de différentiel

★2個作ります。
★Make 2.
★2 Satz anfertigen.
★Faire 2 jeux.

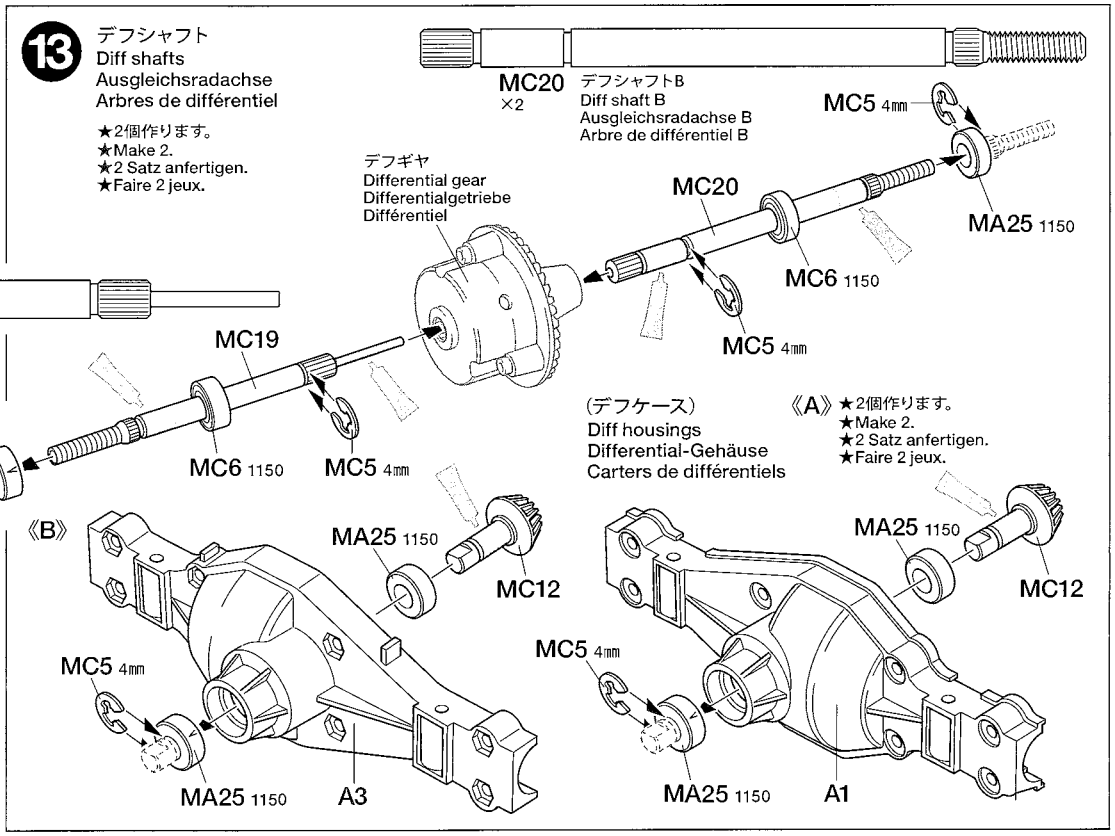

14 リヤアクスルA / Rear axle A / Hinterachse A / Essieu arrière A

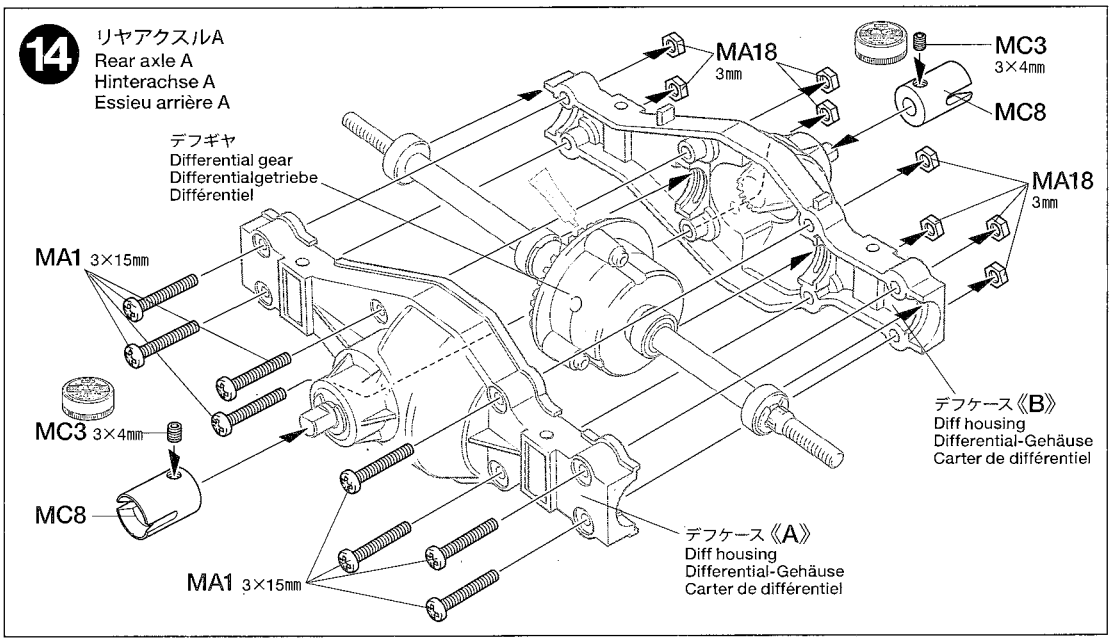

15

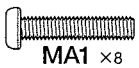

MA1 ×8 — 3×15㎜丸ビス / Screw / Schraube / Vis

MC3 ×1 — 3×4㎜イモネジ / Grub screw / Madenschraube / Vis pointeau

MA18 ×8 — 3㎜ナット / Nut / Mutter / Ecrou

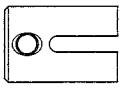

MC8 ×1 — ジョイントカップ / Joint cup / Gelenkkapsel / Noix de cardan

15 リヤアクスルB / Rear axle B / Hinterachse B / Essieu arrière B

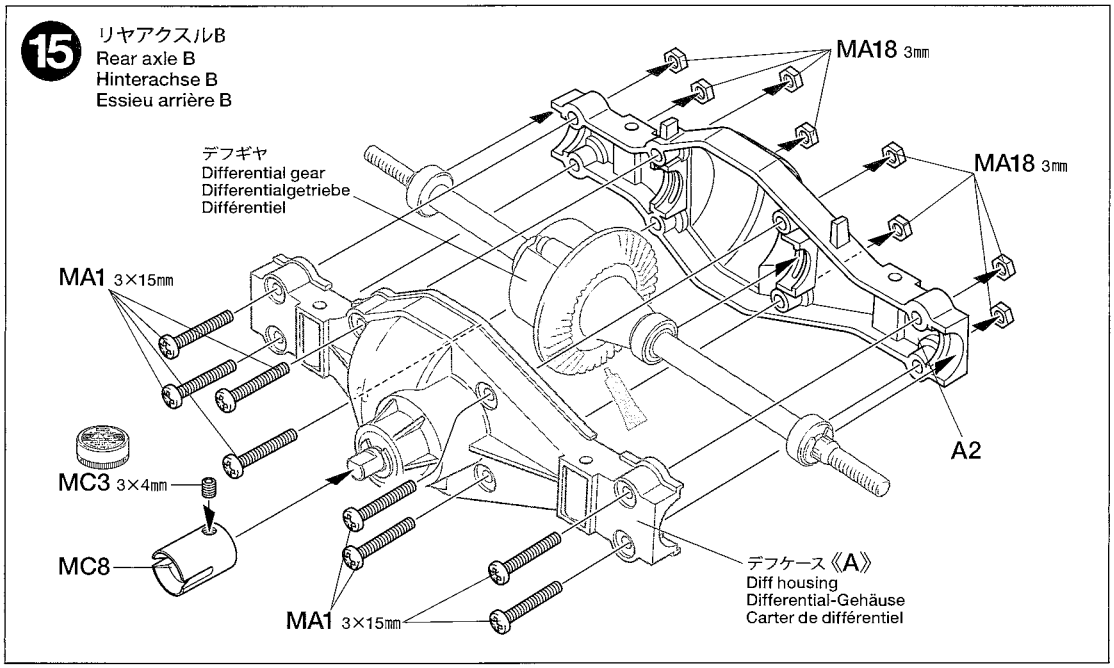

16

MC1 ×8 — 3×20㎜丸ビス / Screw / Schraube / Vis

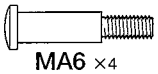

MA6 ×4 — 3×18㎜段付ビス / Step screw / Paßschraube / Vis décolletée

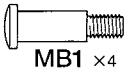

MB1 ×4 — 3×14㎜段付ビス / Step screw / Paßschraube / Vis décolletée

MB2 ×4 — 3㎜ロックナット / Lock nut / Sicherungsmutter / Ecrou nylstop

MB3 ×4 — 3㎜フランジナット / Flange nut / Kragenmutter / Ecrou à flasque

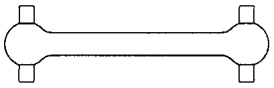

MC13 ×1 — プロペラシャフト（短） / Propeller shaft (short) / Antriebswelle (kurz) / Arbre de transmission (court)

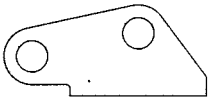

MC15 ×4 — リヤサスステーA / Rear suspension stay A / Hintere Aufhängungsstrebe A / Support de suspension arrière A

16 リヤアクスルの取り付け / Attaching rear axles / Hinterachsen-Einbau / Fixation des essieux arrière

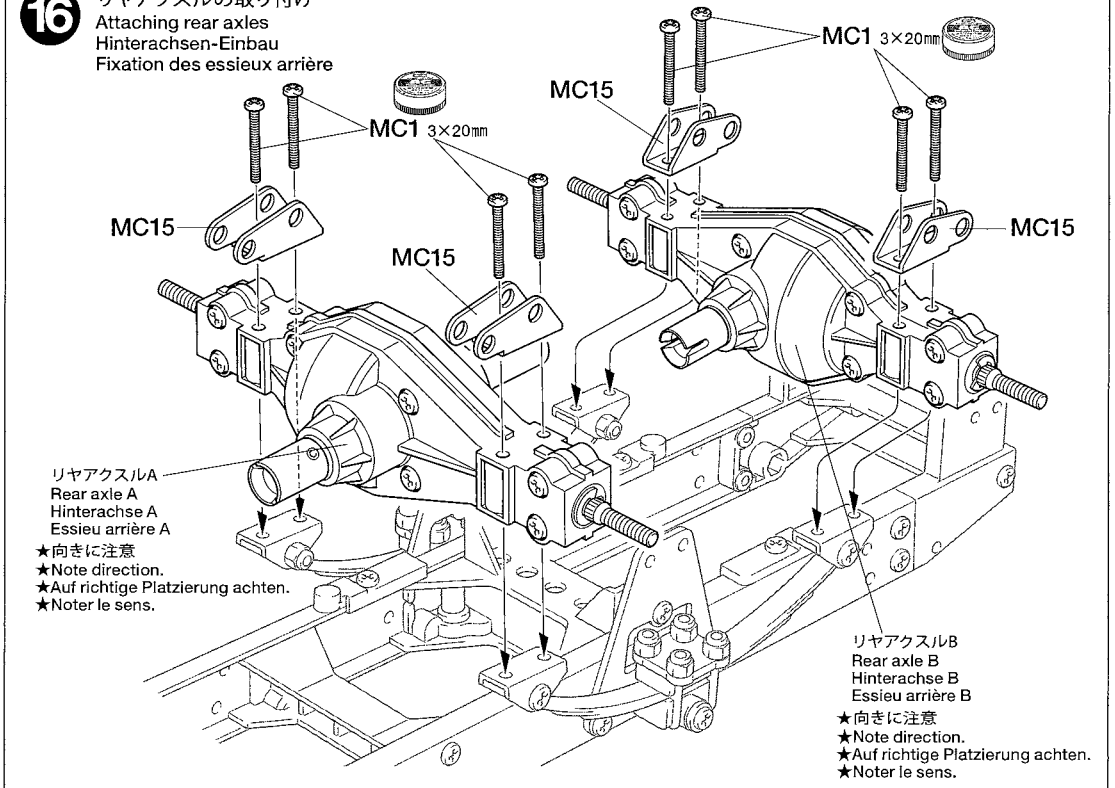

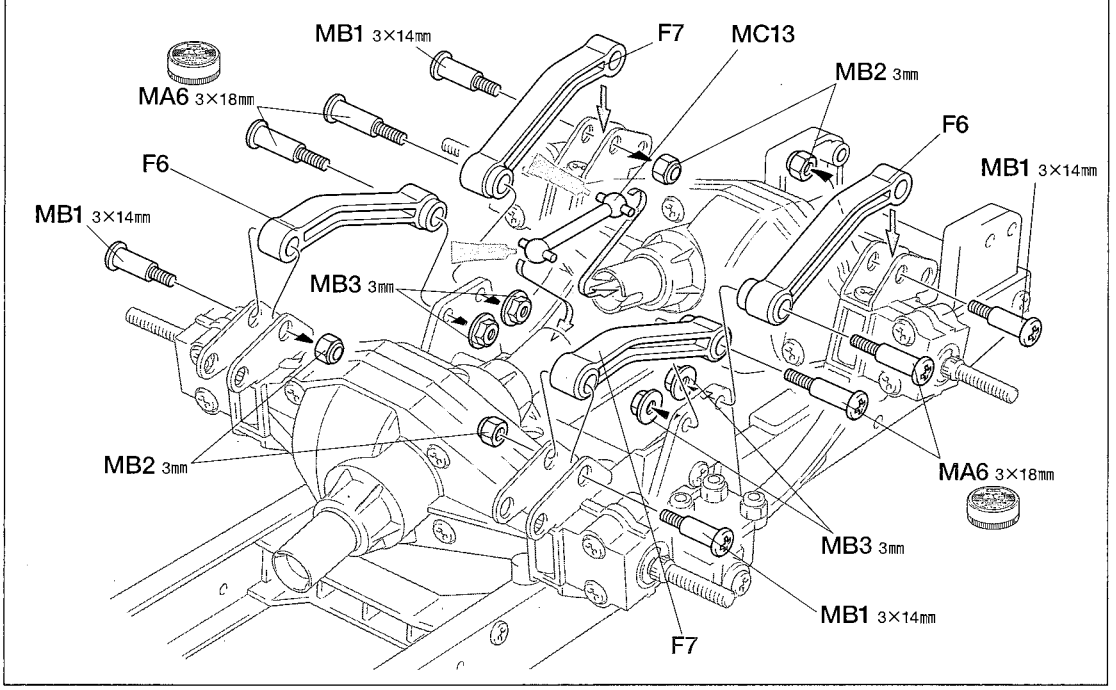

タミヤカタログ

スケールモデルを中心に掲載したタミヤカタログは年に一回発行されています。ご希望の方は模型店でおたずねください。

TAMIYA CATALOG
The latest in cars, bikes, airplanes, ships and tanks. Motorized and museum quality models are all shown in full color in Tamiya's latest catalog.

17

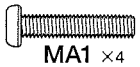
MA1 ×4 — 3×15㎜丸ビス / Screw / Schraube / Vis

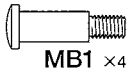
MB1 ×4 — 3×14㎜段付ビス / Step screw / Paßschraube / Vis décolletée

MB2 ×4 — 3㎜ロックナット / Lock nut / Sicherungsmutter / Ecrou nylstop

MB7 ×4 — ダンパーカラー / Damper collar / Dämpferkragen / Collier d'amortisseur

18

MA5 ×3 — 3×6㎜丸ビス / Screw / Schraube / Vis

MD1 ×2 — 2×6㎜丸ビス / Screw / Schraube / Vis

MA19 ×2 — 2㎜ナット / Nut / Mutter / Ecrou

MB3 ×2 — 3㎜フランジナット / Flange nut / Kragenmutter / Ecrou à flasque

MD4 ×2 — 3㎜ワッシャー / Washer / Beilagscheibe / Rondelle

MB4 ×4 — 2㎜Eリング / E-ring / E-Ring / Circlip

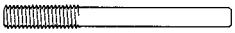
MD6 ×1 — 3×30㎜片ネジシャフト / Threaded shaft / Gewindestange / Tige filetée

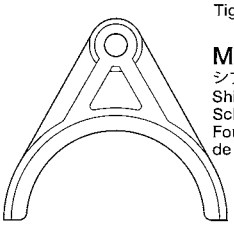
MD20 ×3 — シフトフォーク / Shift fork / Schaltgabel / Fourche de boîte de vitesse

MD22 ×2 — シフトスプリング / Shift spring / Schaltfeder / Ressort de boîte de vitesse

19

MC5 ×6 — 4㎜Eリング / E-ring / E-Ring / Circlip

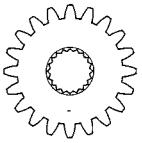
MD12 ×1 — 20Tミッションギヤ / 20T Gear / 20Z Zahnrad / Pignon 20 dents

MD13 ×1 — 13Tミッションギヤ / 13T Gear / 13Z Zahnrad / Pignon 13 dents

MD17 ×1 — ギヤスペーサー（短） / Gear hub (short) / Stabmutter (kurz) / Moyeu de pignon (court)

17 ダンパーの取り付け
Attaching dampers
Einbau der Stoßdämpfer
Fixation des amortisseurs

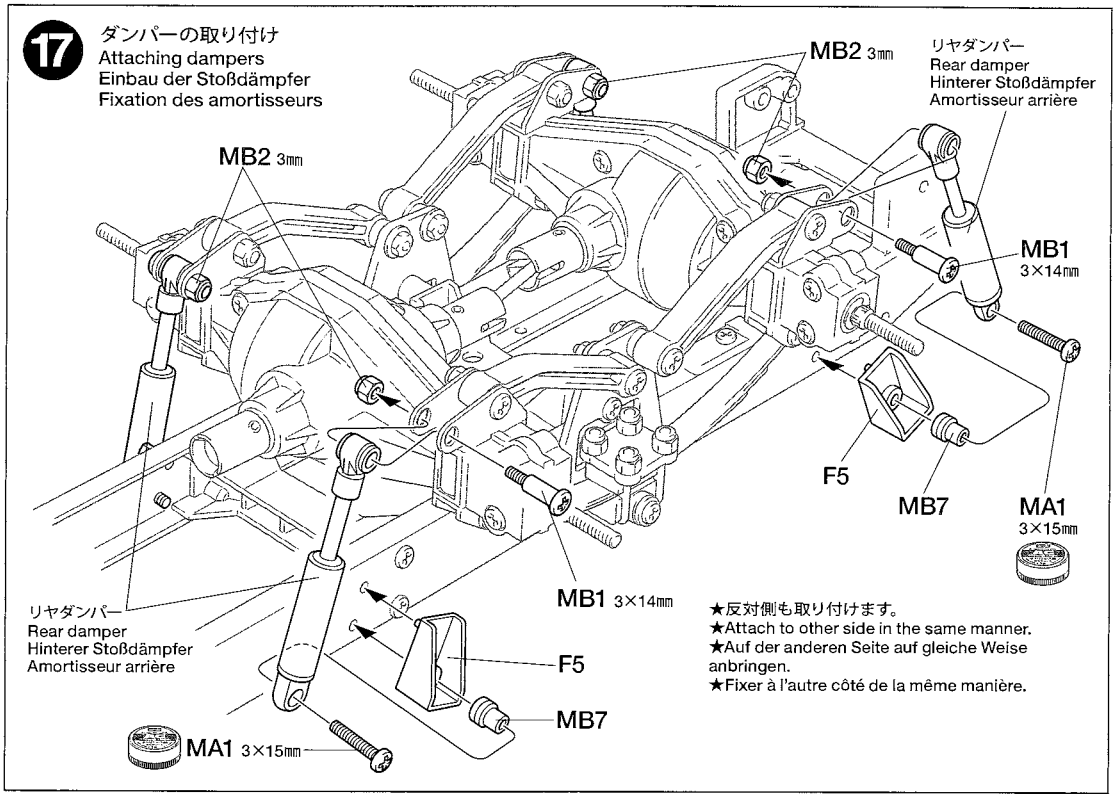

★反対側も取り付けます。
★Attach to other side in the same manner.
★Auf der anderen Seite auf gleiche Weise anbringen.
★Fixer à l'autre côté de la même manière.

18 《シフトロッド》
Shift rod
Schaltstange
Tringlerie de boîte de vitesse

★ロッドを曲げないように部品を取り付けてください。
★To avoid bending, attach parts carefully.
★Um Verbiegen zu vermeiden, das Teile vorsichtig befestigen.
★Pour éviter de plier, attacher les pièces correctement.

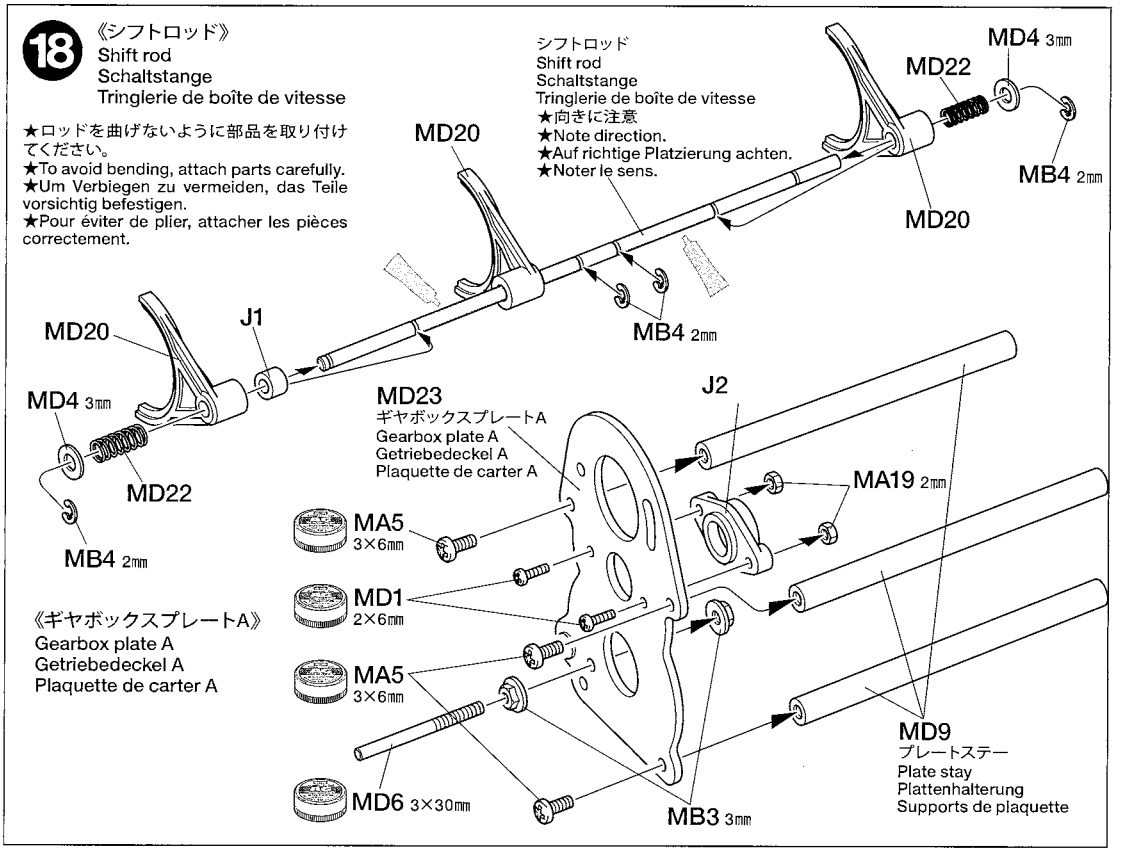

19 ギヤシャフトA
Gear shaft A
Getriebewelle A
Arbre de pignonnerie A

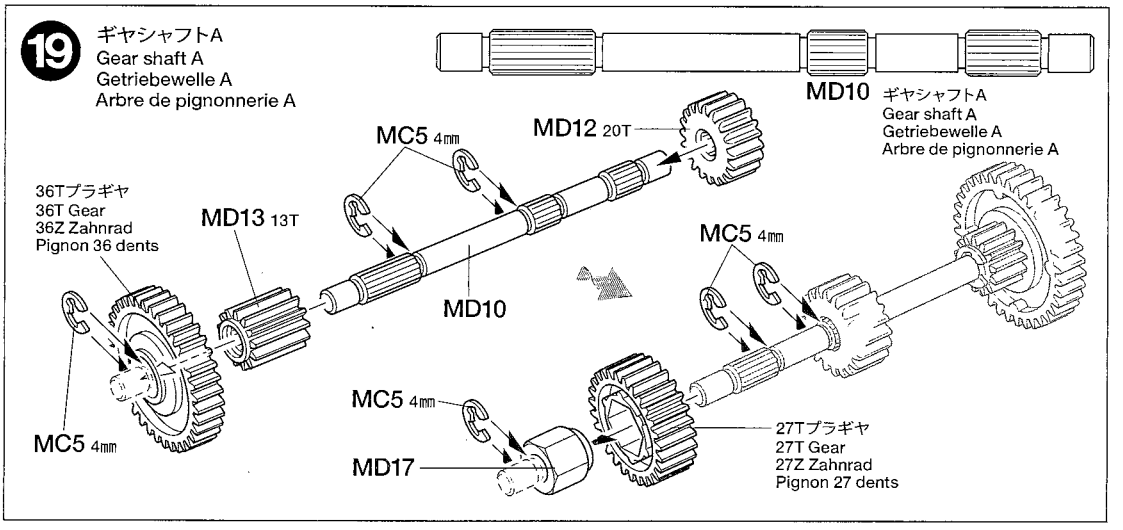

20

MC5 ×6 — 4mmEリング / E-ring / E-Ring / Circlip

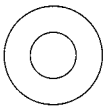

MD3 ×1 — 13×6mmワッシャー / Washer / Beilagscheibe / Rondelle

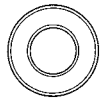

MD5 ×4 — 1260メタル / Metal bearing / Metall-Lager / Palier en métal

MA25 ×4 — 1150メタル / Metal bearing / Metall-Lager / Palier en métal

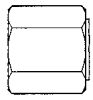

MD16 ×2 — ギヤスペーサー（長） / Gear hub (long) / Stabmutter (lang) / Moyeu de pignon (long)

21

MA5 ×5 — 3×6mm丸ビス / Screw / Schraube / Vis

MC6 ×2 — 1150ベアリング / Ball bearing / Kugellager / Roulement à billes

MA25 ×2 — 1150メタル / Metal bearing / Metall-Lager / Palier en métal

MD22 ×2 — シフトスプリング / Shift spring / Schaltfeder / Ressort de boîte de vitesse

OPTIONS

OP.8 1150ラバーシールベアリング4個セット
53008 1150 Sealed Ball Bearing Set (4 pcs.)

OP.29 1150ラバーシールベアリング2個セット
53029 1150 Sealed Ball Bearing Set (2 pcs.)

OP.65 1260ラバーシールベアリング2個セット
53065 1260 Sealed Ball Bearing Set (2 pcs.)

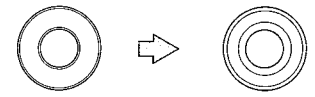

MA25 1150 — 1150ラバーシールベアリング / 1150 Sealed ball bearing

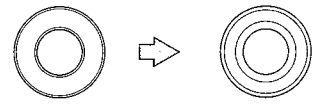

MD5 1260 — 1260ラバーシールベアリング / 1260 Sealed ball bearing

TROP.15 ハイグレードアルミオイルダンパー
56515 Tractor Truck Aluminum Oil Damper (2pcs.)

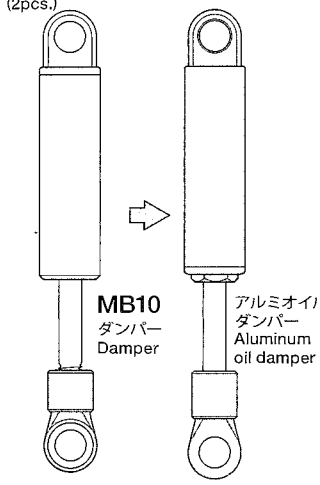

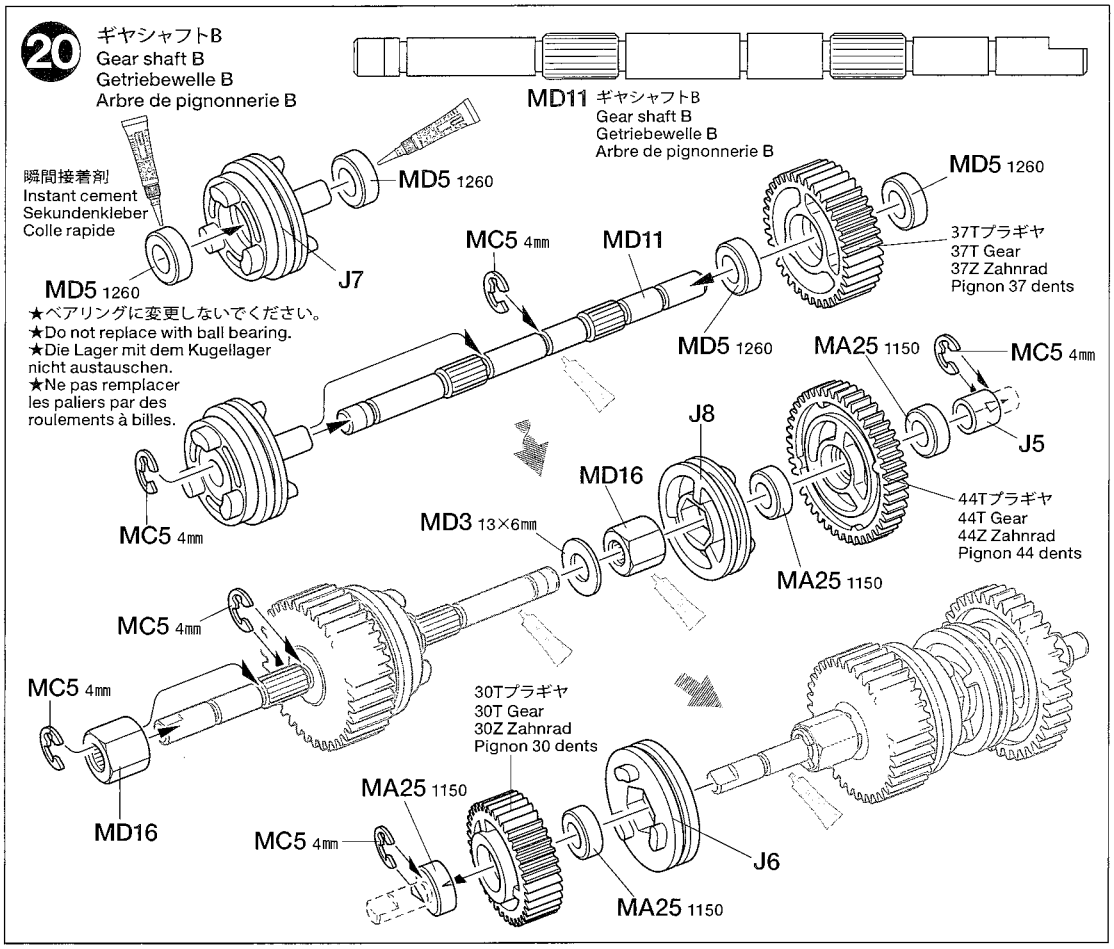

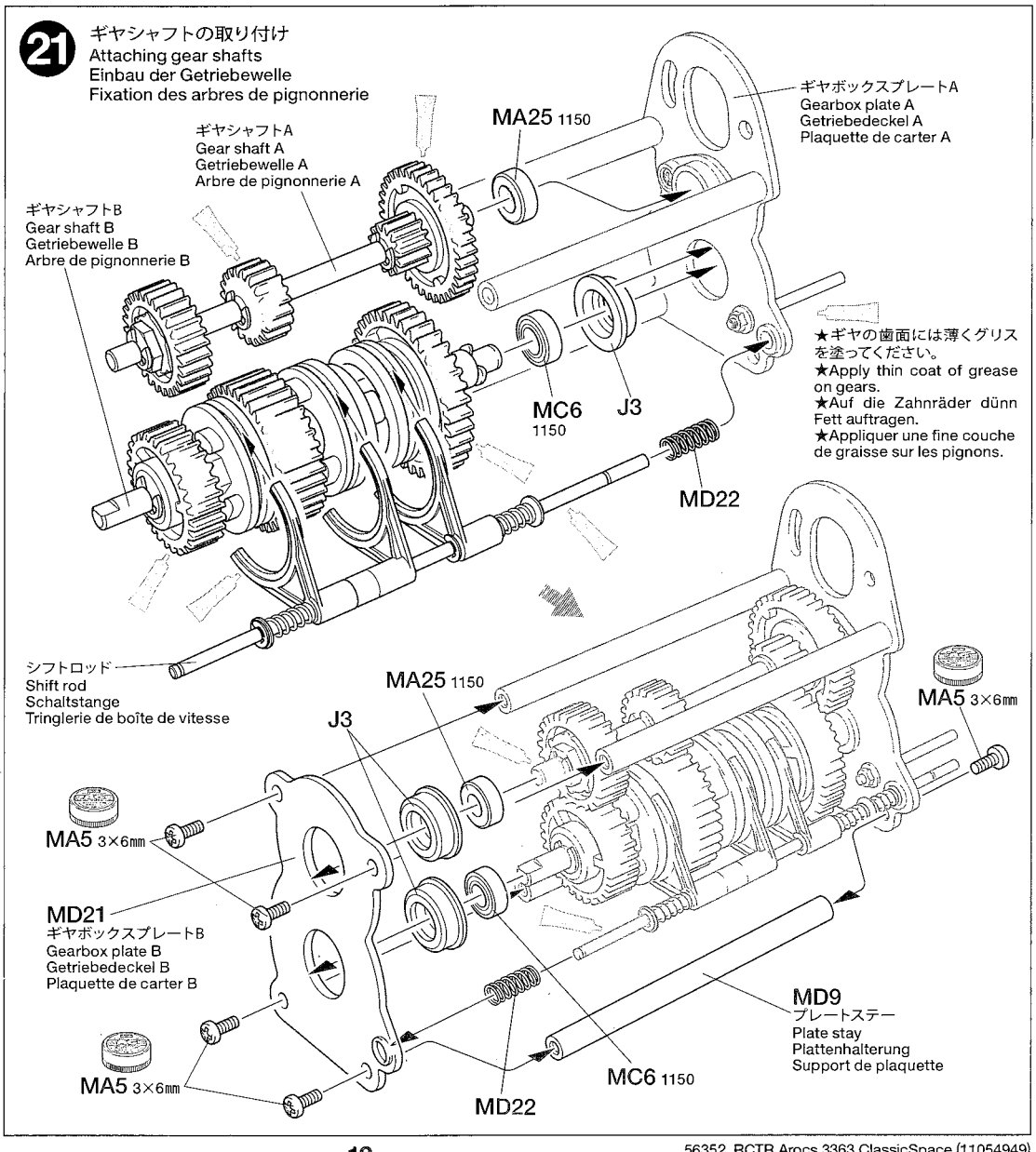

22

MA5 ×2 — 3×6mm丸ビス / Screw / Schraube / Vis

MC3 ×1 — 3×4mmイモネジ / Grub screw / Madenschraube / Vis pointeau

MD2 ×1 — 3×3mmイモネジ / Grub screw / Madenschraube / Vis pointeau

MD4 ×1 — 3mmワッシャー / Washer / Beilagscheibe / Rondelle

MB4 ×2 — 2mmEリング / E-ring / E-Ring / Circlip

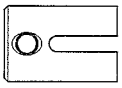
MC8 ×1 — ジョイントカップ / Joint cup / Gelenkkapsel / Noix de cardan

MD15 ×1 — 10Tピニオンギヤ / 10T Pinion gear / 10Z Motorritzel / Pignon moteur 10 dents

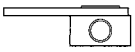
MD18 ×1 — シフトアーム / Shift arm / Schaltarm / Renvoi de boîte

MD19 ×1 — 4mmシフトボール / Shift ball / Kugelkopf / Rotule de boîte

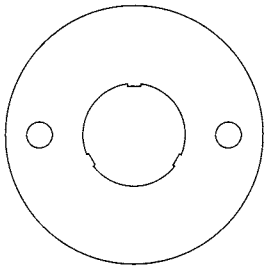
MD14 ×1 — モータープレート / Motor plate / Motor-Platte / Plaquette-moteur

22 モーターの取り付け
Attaching motor
Motor-Einbau
Fixation du moteur

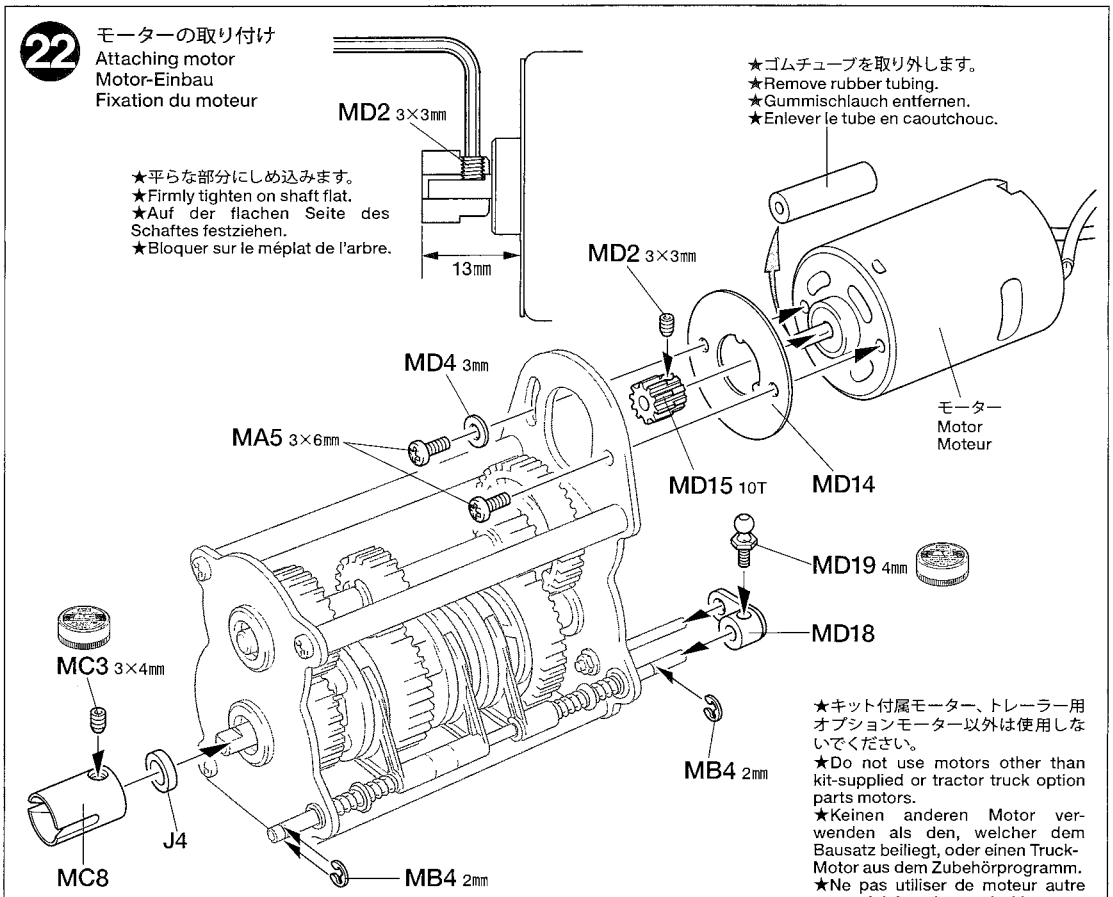

★キット付属モーター、トレーラー用オプションモーター以外は使用しないでください。
★Do not use motors other than kit-supplied or tractor truck option parts motors.
★Keinen anderen Motor verwenden als den, welcher dem Bausatz beiliegt, oder einen Truck-Motor aus dem Zubehörprogramm.
★Ne pas utiliser de moteur autre que celui fourni avec le kit ou un des moteurs de camion optionnels Tamiya.

《ギヤの調節》
Gear adjustment
Getriebe-Einstellung
Adjustement du pignon moteur

★ビスをゆるめてモーターを移動させて、ギヤが軽く回るようにすきまを調節します。
★Loosen 3x6mm screws and adjust to run smoothly.
★Die 3x6mm Schraube lockern und so einstellen, daß der Motor gleichmäßig läuft.
★Desserrer les vis 3x6mm et régler pour un fonctionnement libre de la pignonerie.

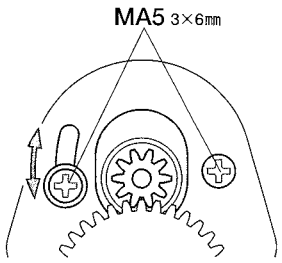

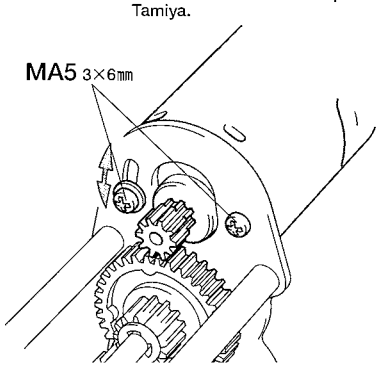

23

MA4 ×5 — 3×8mm丸ビス / Screw / Schraube / Vis

MA18 ×5 — 3mmナット / Nut / Mutter / Ecrou

《モーターコード》
Motor cables
Motorkabel
Câbles du moteur

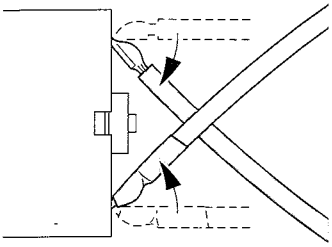

★コードの端子部分を曲げます。
★Bend terminals as shown.
★Anschlußkabel wie abgbildet biegen.
★Orienter les câbles comme indiqué.

23 ギヤボックス
Gearbox
Getriebegehäuse
Carter

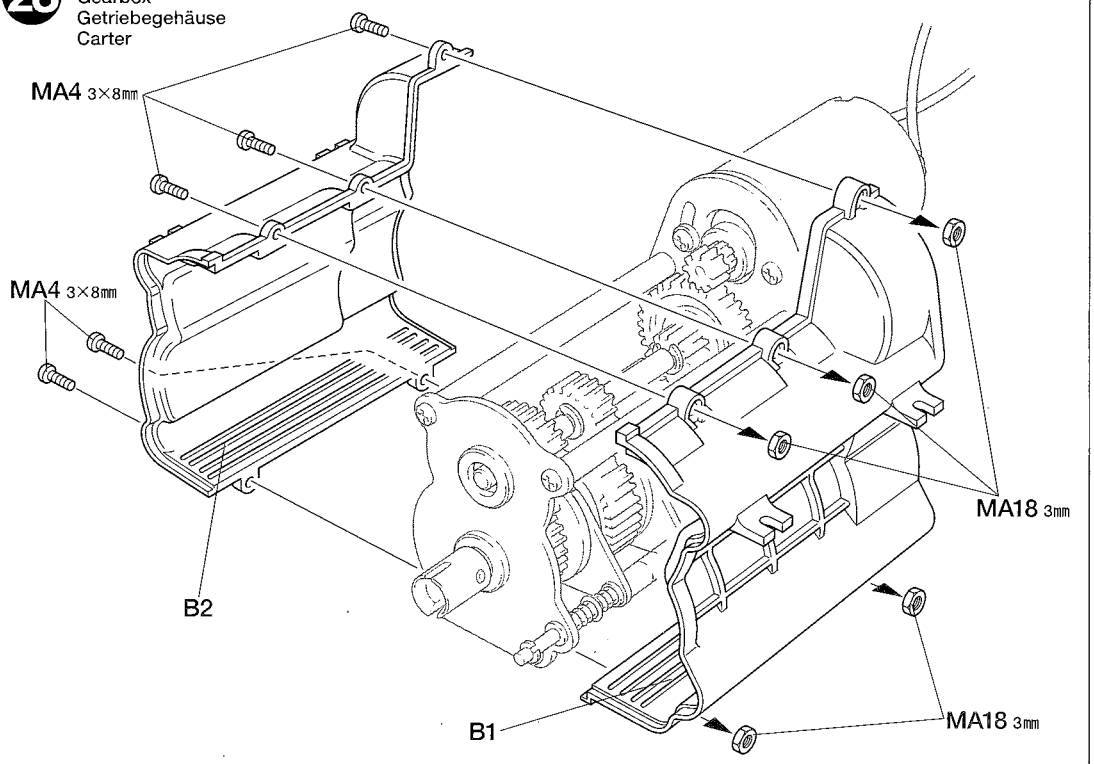

24

MA5 ×4 — 3×6mm丸ビス / Screw / Schraube / Vis

MD7 ×1 — クランクロッド / Crank rod / Kurbelachse / Arbre coudé

MD8 ×2 — 4mmアジャスター / Adjuster / Einstellstück / Chape à rotule

24 ギヤボックスの取り付け
Attaching gearbox
Getriebegehäuse-Einbau
Fixation du carter

《シフトロッド》
Shift rod
Schaltstange
Tringlerie de boîte de vitesse

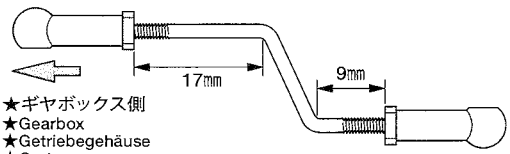

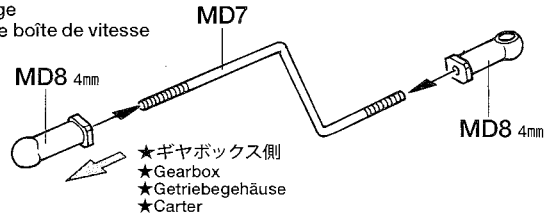

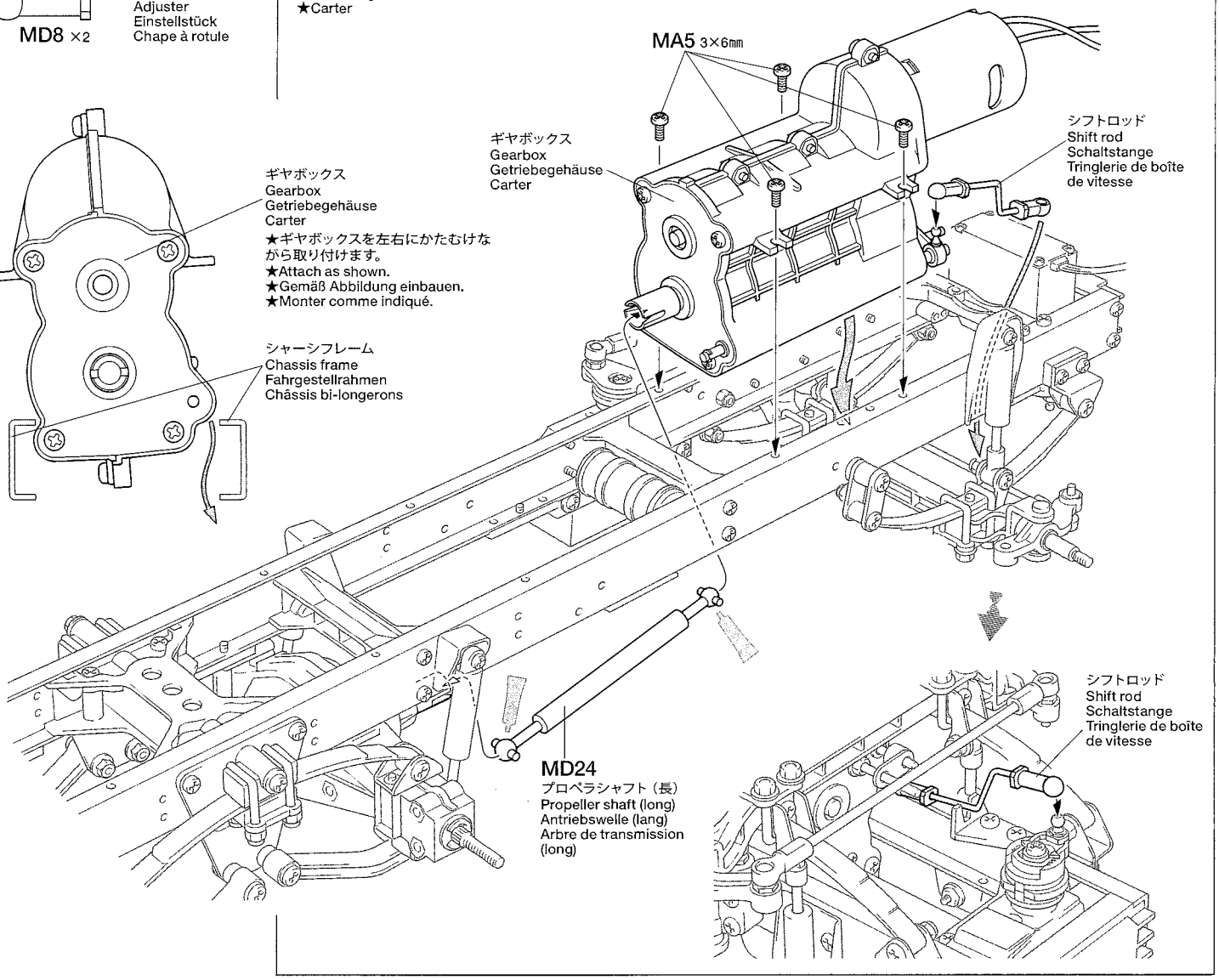

E

25～42
袋詰Eを使用します
BAG E / BEUTEL E / SACHET E

25

MA12 ×2 — 3×10mmタッピングビス / Tapping screw / Schneidschraube / Vis taraudeuse

MA13 ×2 — 3×8mmタッピングビス / Tapping screw / Schneidschraube / Vis taraudeuse

ME21 ×1 — 3×28mmシャフト / Shaft / Achse / Axe

ME25 ×1 — 六角マウント / Hexagonal mount / Sechskantbefestigung / Support hexagonal

ME36 ×1 — スナップピン（大） / Snap pin (large) / Federstecker (groß) / Epingle métallique (grande)

25 バッテリーホルダーの組み立て
Battery holder
Batterie-Halter
Support de batterie

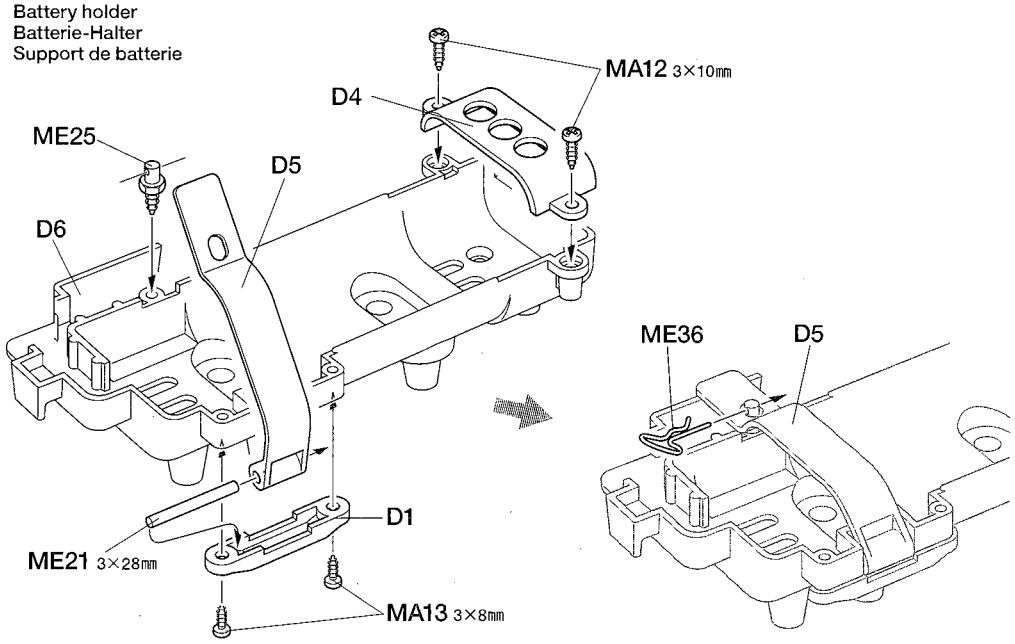

26

MA4 ×4 — 3×8mm丸ビス / Screw / Schraube / Vis

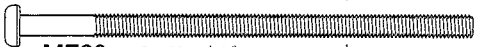
ME26 ×2 — 3×60mm丸ビス / Screw / Schraube / Vis

★リヤフェンダー（Y部品）は先端がとがっている部分があります。組み立ての際には注意してください。
★Rear fender parts (Y Parts) have sharp edges. Handle carefully during assembly.
★Teile der hinteren Schutzbleche (Y Teile) haben scharfe Kanten. Beim Zusammenbau vorsichtig damit umgehen.
★Les pièces de garde-boue arrière (Y) présentent des arêtes vives. Les manipuler avec soin durant assemblage.

このマークの指示部分を切り取ります。
Cut off.
Wegschneiden.
Découper.

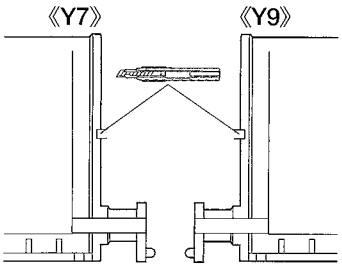

26 バッテリーホルダーの取り付け
Attaching battery holder
Batterie-Halter-Einbau
Fixation du support de batterie

★リヤフェンダー部品（Y7、Y9）は、P17 30 でY14、Y15を取り付けて位置決めをしてからネジをしっかり締め込んでください。
★Secure rear fender parts (Y7, Y9) after attaching Y14 and Y15 at step 30 on page 17.
★Die Teile der hintern Schutzbleche (Y7, Y9) festmachen, nachdem Y14 und Y15 bei Schritt 30 auf Seite 17 angebracht wurden.
★Fixer les pièces de garde-boue arrière (Y7, Y9) après avoir installé Y14 et Y15 à l'étape 30, page 17.

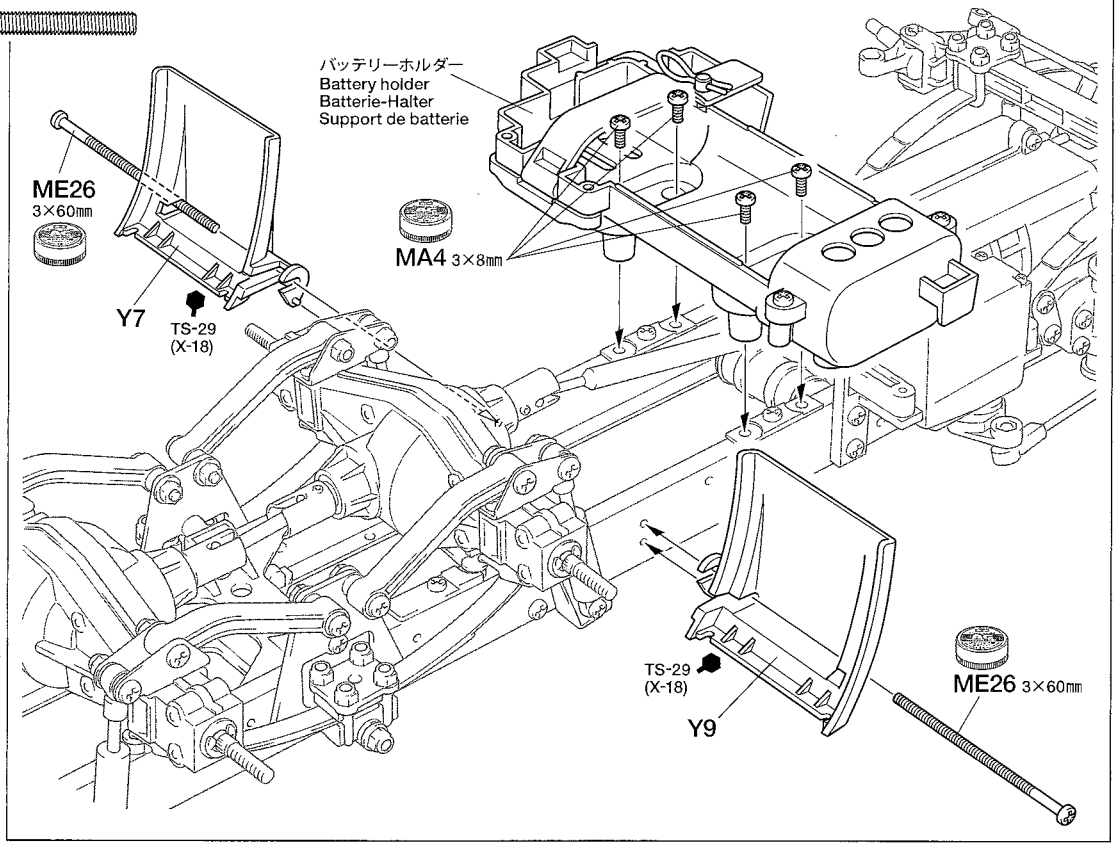

27

MA3 ×4 — 3×10mm丸ビス / Screw / Schraube / Vis

ME8 ×4 — 2×8mmトラス丸ビス / Screw / Schraube / Vis

MA9 ×4 — 2×5mmトラス丸ビス / Screw / Schraube / Vis

ME14 ×4 — 3mmナット（薄） / Nut / Mutter / Ecrou

MA19 ×4 — 2mmナット / Nut / Mutter / Ecrou

《G11（2mmナット回し）》
Wrench
Mutternschlüssel
Clé

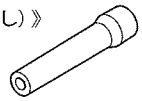

★十字レンチと共にナット回し(2mm)として利用してください。
★Use G11 when attaching 2mm nuts.
★Zum Befestigen der 2mm Mutter G11 verwenden.
★Utiliser G11 pour serrer les écrous de 2mm.

27 リヤフェンダー
Rear fenders
Hintere Schutzbleche
Garde-boue arrière

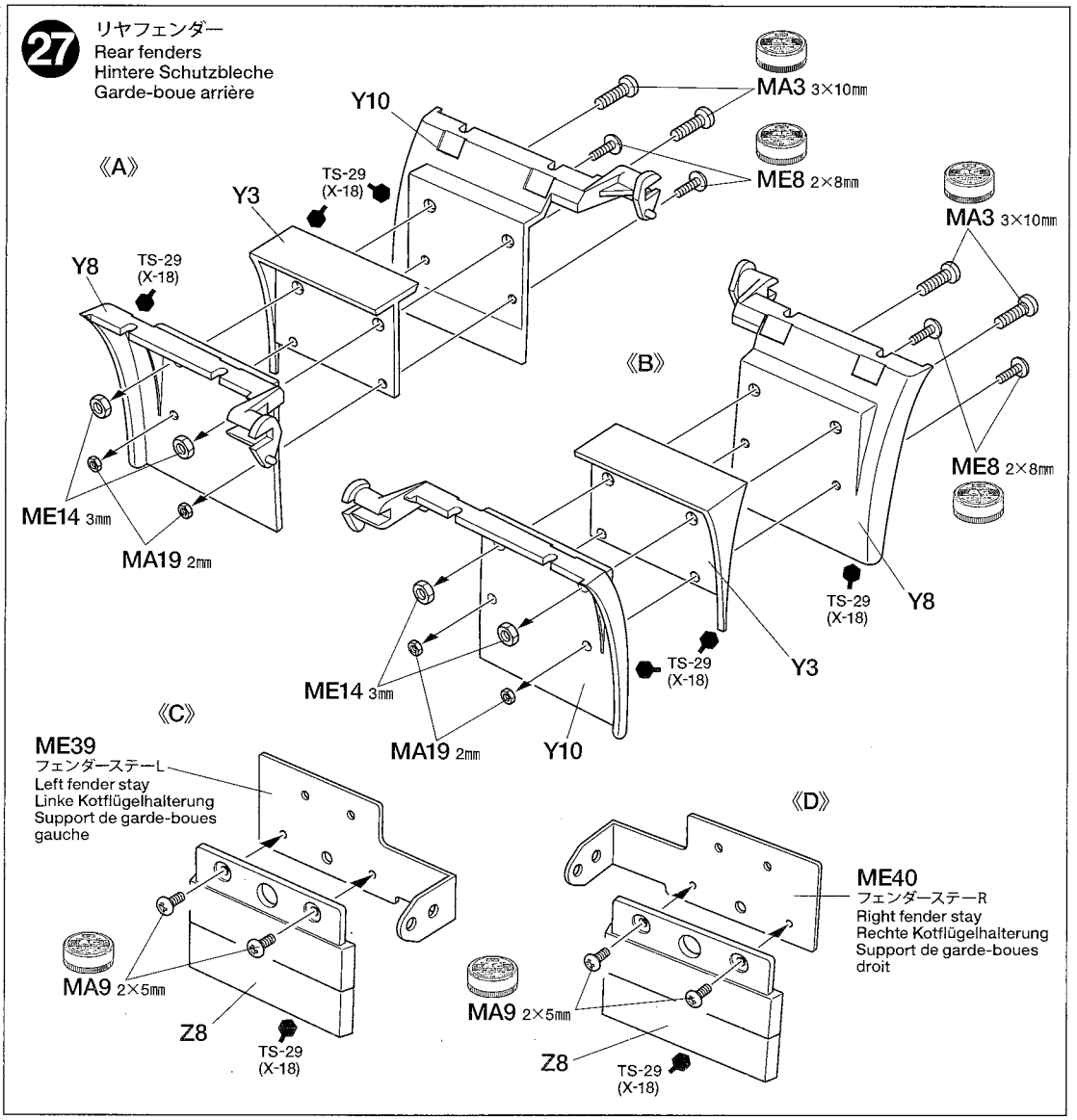

タミヤニュースを読もう
タミヤニュースはモデル作りの情報誌として多くの方に愛読されています。ご希望の方は模型店でおたずね下さい。当社より定期購読する方法もあります。

28

MA5 ×2 — 3×6mm丸ビス / Screw / Schraube / Vis

ME10 ×4 — 2×8mmタッピングビス / Tapping screw / Schneidschraube / Vis taraudeuse

MD4 ×2 — 3mmワッシャー / Washer / Beilagscheibe / Rondelle

MFC-01

※J18(バックランプ)には補助灯・後用のφ3(白色)白・青コードLEDを使用してください。φ3(白色)白・灰コードLEDは使いません。
※For J18 (reverse light) use ø3 (Whi) Whi-Blu cable. ø3 (Whi) Whi-Gra cable is not used.
※Für J18 (Rückfahrlicht) eine weiße 3mm LED mit Kabel Whi-Blu benutzen. Kabel Whi-Gra wird nicht verwendet.
※Pour J18 (feu de recul), utiliser le câble ø3 (Whi) Blanc-Bleu. Le câble ø3 (Whi) Blanc-Gris n'est pas utilisé.

《BB1, BB2》

《Y5》

このマークは接着指示のマークです。接着面を確認して、プラスチックモデル用接着剤で接着してください。
Apply plastic cement to the place shown by this mark.
Auf die mit dieser Markierung angegebenen Stellen Plastikkleber auftragen.
Apposer de la colle pour maquettes plastique aux endroits indiqués par ce marquage.

28 テールライト / Taillights / Rücklicht / Feux arrière

★LEDを付ける前に塗装してください。
★Paint before attaching LEDs.
★Vor dem Anbringen der LEDs lackieren.
★Peindre avant d'installer les LEDs.

《R20, R21》

《L》 X-26 AA2 X-11 R21 BB1 TS-29 (X-18) R20 《R》 X-11 TS-29 (X-18) AA9 R10 BB2 AA2 X-26

MFC

※J23 ※ウィンカー・後(右) ※Winker/R (right) R20 ※J19 ※ストップランプ ※Taillight ※J18 ※バックランプ ※Reverse light

※J18 ※バックランプ ※Reverse light R21 ※J19 ※ストップランプ ※Taillight ※J24 ※ウィンカー・後(左) ※Winker/R (left)

《L》 Y5 TS-29 (X-18) ME10 2×8mm MA5 3×6mm MD4 3mm リヤフェンダー《C》 Rear fender / Hinteres Schutzblech / Garde-boue arrière

《R》 ME10 2×8mm MA5 3×6mm MD4 3mm TS-29 (X-18) Y5 リヤフェンダー《D》 Rear fender / Hinteres Schutzblech / Garde-boue arrière

29

★テールライト、フェンダー部品は、P17 ㉚でY14、Y15を取り付けて位置決めをしてからネジをしっかり締め込んでください。
★Secure taillight and fender parts after attaching Y14 and Y15 at step ㉚ on page 17.
★Heckleuchte und Schutzblechteile festmachen, nachdem Y14 und Y15 bei Schritt ㉚ auf Seite 17 angebracht wurden.
★Fixer les feux arrière et les pièces des garde-boue après avoir installé Y14 et Y15 à l'étape ㉚, page 17.

MA1 ×4 — 3×15mm丸ビス / Screw / Schraube / Vis

MA2 ×2 — 3×12mm丸ビス / Screw / Schraube / Vis

MA13 ×2 — 3×8mmタッピングビス / Tapping screw / Schneidschraube / Vis taraudeuse

ME29 ×1 — シャーシステー / Chassis stay / Chassis-Strebe / Support du châssis

29 テールライトの取り付け / Attaching taillights / Rücklicht-Einbau / Fixation des feux arrière

MA1 3×15mm リヤフェンダー《A》 Rear fender / Hinteres Schutzblech / Garde-boue arrière

MA2 3×12mm MA13 3×8mm テールライト《L》 Taillights / Rücklicht / Feux arrière

ME29 MA1 3×15mm リヤフェンダー《B》 Rear fender / Hinteres Schutzblech / Garde-boue arrière

テールライト《R》 Taillights / Rücklicht / Feux arrière MA2 3×12mm MA13 3×8mm

30

ME4 ×16 — 2×4mm丸ビス / Screw / Schraube / Vis

《Y14, Y15》

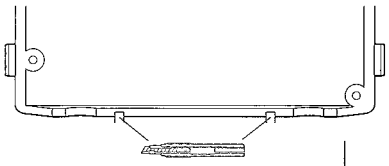

31

ME4 ×2 — 2×4mm丸ビス / Screw / Schraube / Vis

MA9 ×4 — 2×5mmトラス丸ビス / Screw / Schraube / Vis

MA13 ×2 — 3×8mmタッピングビス / Tapping screw / Schneidschraube / Vis taraudeuse

ME10 ×2 — 2×8mmタッピングビス / Tapping screw / Schneidschraube / Vis taraudeuse

ME11 ×2 — 2×6mmタッピングビス / Tapping screw / Schneidschraube / Vis taraudeuse

ME12 ×1 — 2×6mm皿タッピングビス / Tapping screw / Schneidschraube / Vis taraudeuse

MA19 ×2 — 2mmナット / Nut / Mutter / Ecrou

ME35 ×1 — 磁石 / Magnet / Magnet / Aimant

ME37 ×1 — ヒンジ (2mm穴) / Hinge (2mm holes) / Scharnier (2mm Löcher) / Charnière (trous de 2mm)

《エッチングパーツ》
①切りはなす時はエッチングバサミなどを使用してパーツを切りはなします。
②切り出した時、部品に出っ張った部分が残っている場合は、ヤスリなどで丁寧に削り落とします。
●エッチングパーツはたいへん薄く、手などを切る恐れがあります。取り扱いには十分注意してください。

PHOTO-ETCHED PARTS
①Cut out photo etched parts using modeling scissors for photo-etched parts.
②Carefully remove any excess using a file.
●Extra care should be taken to avoid personal injury when handling photo-etched parts.

FOTOGEÄTZTE TEILE
①Die fotogeätzten Teile mit der Modellbauschere (für fotogeätzter Teile) ausschneiden.
②Überstände vorsichtig mit einer Feile entfernen.
●Beim Umgang mit fotogeätzten Teilen sollte man besondere Vorsicht walten lassen, um Verletzungen zu vermeiden.

PIÈCES PHOTO-DÉCOUPÉES
①Découper les pièces photo-découpées avec des ciseaux de modélisme (pour photo-découpe).
②Enlever les parties excédentaires en les limant soigneusement.
●Manipuler les pièces photo-découpées avec précaution pour éviter les blessures.

30 フェンダーの取り付け
Attaching fender arches
Stoßfängerbrücken montieren
Fixation des arches de garde-boue

Y15 — TS-29 (X-18)
Y14 — TS-29 (X-18)
ME4 2×4mm
Y14 — TS-29 (X-18)
ME4 2×4mm
Y15 — TS-29 (X-18)
ME4 2×4mm
ME4 2×4mm

31 サイドタンクR
Side tank (right)
Seitentank (rechts)
Réservoir latéral (droit)

MA9 2×5mm
MA9 2×5mm
MA9 2×5mm
エッチングパーツ ①
Photo-etched part
Fotogeätztes Teil
Pièce photo-découpée
TS-29 (X-18)
H8
TS-17
Z5
TS-17
ME37
★部品の向きに注意
★Note direction.
★Auf richtige Platzierung achten.
★Noter le sens.
ME12 2×6mm
MA19 2mm
ME4 2×4mm

H6 — TS-29 (X-18)
Q18
ME35
Z4
TS-17
Z7
ME11 2×6mm
ME10 2×8mm
★締めすぎないようにします。
★Do not overtighten.
★Nicht ganz einschrauben.
★Ne pas serrer trop.

MFC
※MFCコントロールユニット（銘板を貼ります。）
※Multi-Function Control Unit (apply panel sticker)
※Multifunktionseinheit (Beschriftungsaufkleber anbringen)
※Unité Multi-Fonctions (apposer le sticker des fonctions)

★組立済みのケースを分解して、必ずハーネスを接続してください。
★Disassemble the control unit and connect cables, then reassemble.
★Zerlegen Sie die Steuereinheit und schließen Sie die Kabel an, dann erneut zusammenbauen.
★Démonter l'unité de contrôle et connecter les câbles puis réassembler.

TS-48 または or oder ou マーク㉖ Sticker
※受信機スイッチ
※Receiver switch
※Empfänger-Schhalter
※Interrupteur du circuit de réception
ON
MA13 3×8mm
MA13 3×8mm
マーク Ⓐ Sticker
※

※銘板を貼ります。
※Apply panel sticker.
※Beschriftungsaufkleber anbringen.
※Apposer le sticker des fonctions.
★マーク㉕で穴をふさぎます。
★Apply sticker ㉕ to cover hole.
★Aufkleber ㉕ anbringen, um Loch zu verdecken.
★Apposer le sticker ㉕ pour couvrir le trou.
MA13 3×8mm

32

ME3 ×2 — 2×20mm丸ビス / Screw / Schraube / Vis

ME6 ×4 — 1.2×6mm丸ビス / Screw / Schraube / Vis

MA9 ×7 — 2×5mmトラス丸ビス / Screw / Schraube / Vis

ME9 ×2 — 2×10mmキャップスクリュー / Cap screw / Zylinderkopfschraube / Vis à tête cylindrique

MA13 ×2 — 3×8mmタッピングビス / Tapping screw / Schneidschraube / Vis taraudeuse

ME10 ×2 — 2×8mmタッピングビス / Tapping screw / Schneidschraube / Vis taraudeuse

ME13 ×4 — 2mmワッシャー(小) / Washer (small) / Beilagscheibe (klein) / Rondelle (petite)

MA19 ×3 — 2mmナット / Nut / Mutter / Ecrou

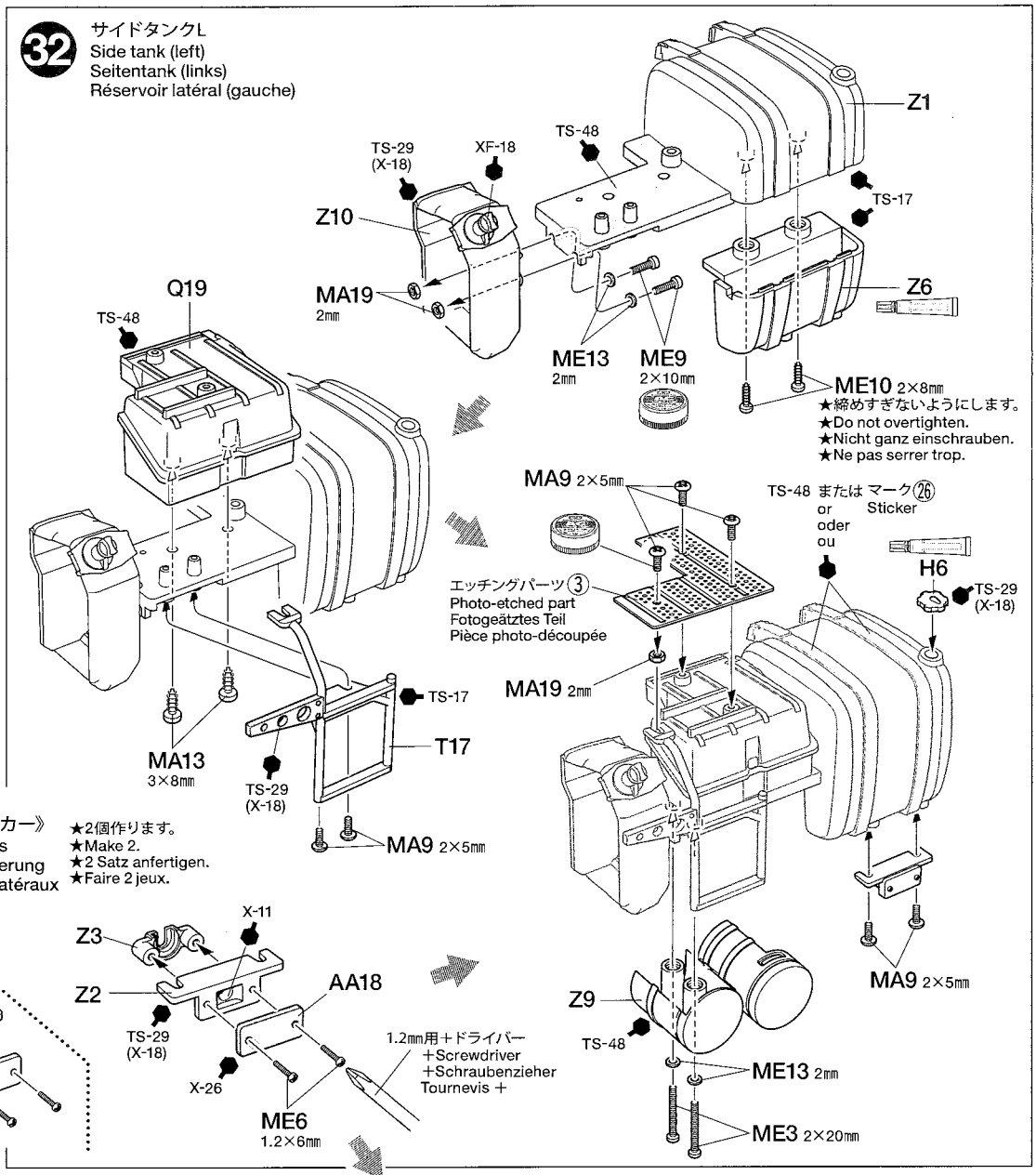

33

MA13 ×4 — 3×8mmタッピングビス / Tapping screw / Schneidschraube / Vis taraudeuse

MA9 ×2 — 2×5mmトラス丸ビス / Screw / Schraube / Vis

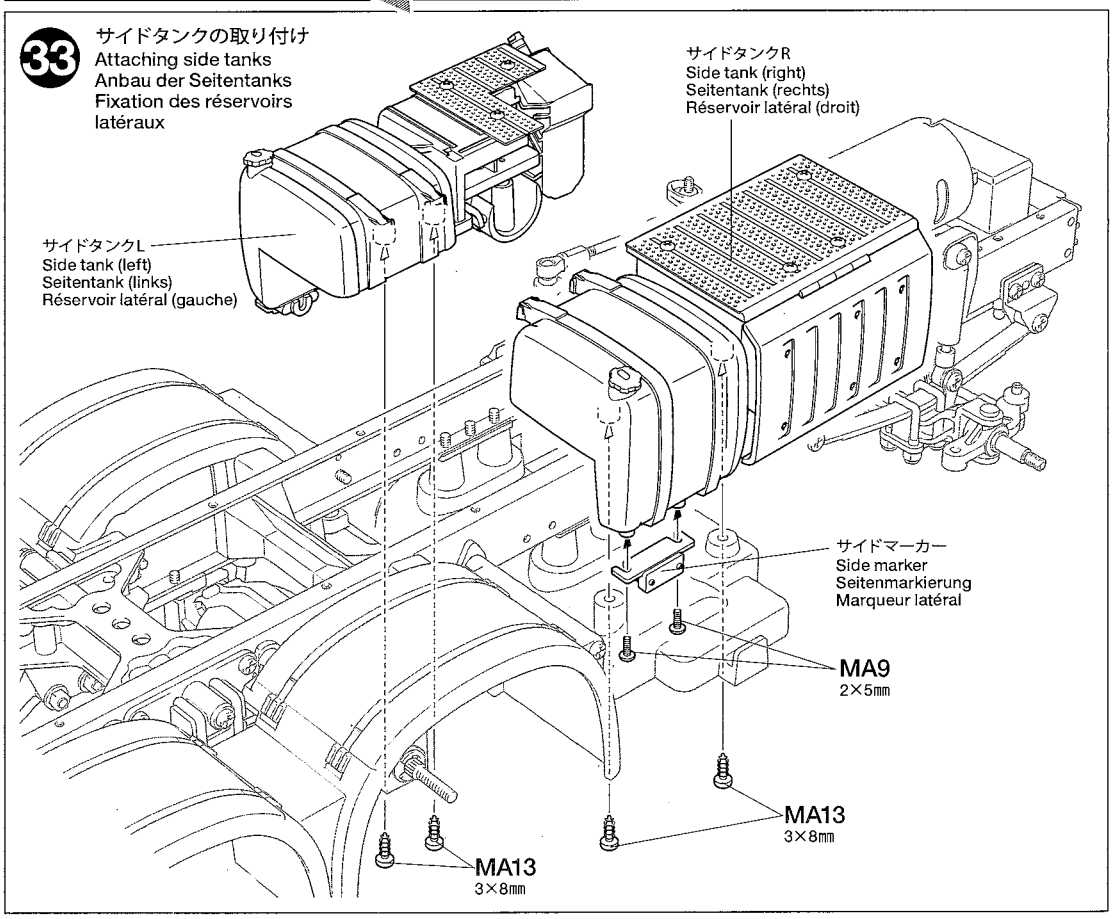

TAMIYA CRAFT TOOLS

良い工具選びは傑作づくりのための第一歩。本格派をめざすモデラーにふさわしいタミヤクラフトツール。耐久性も高く、使いやすい高品質な工具です。

(+)SCREWDRIVER-L
プラスドライバーL(5×100)

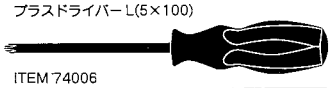

ITEM 74006

LONG NOSE w/CUTTER
ラジオペンチ

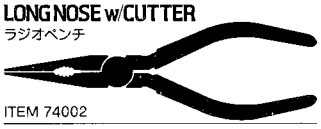

ITEM 74002

ANGLED TWEEZERS
ツル首ピンセット

ITEM 74003

34

- MA3 ×1 — 3×10mm丸ビス / Screw / Schraube / Vis
- ME7 ×3 — 3×8mm皿ビス / Screw / Schraube / Vis
- MA9 ×2 — 2×5mmトラス丸ビス / Screw / Schraube / Vis
- MB3 ×1 — 3mmフランジナット / Flange nut / Kragenmutter / Ecrou à flasque
- ME16 ×1 — 3mmタイトナット / Press nut / Druckmutter / Ecrou de pression
- MA24 ×1 — 4mmピローボール / Ball connector / Kugelkopf / Connecteur à rotule
- ME17 ×1 — ジョイントナット / Coupler nut / Spannmutter / Ecrou d'attelage
- ME23 ×1 — リターンスプリング / Return spring / Ausrück-Feder / Ressort de retour
- ME24 ×1 — サポートスプリング / Support spring / Feder der Abstützung / Ressort de support

MFC

《※カプラースイッチ固定ビス》
※Coupler switch screw
※Schraube des Koppelschalters
※Vis de la commande de sellette

- ME5 ×1 — 1.6×10mm丸ビス / Screw / Schraube / Vis

35

- MA4 ×2 — 3×8mm丸ビス / Screw / Schraube / Vis
- MA16 ×1 — 3×10mmフランジタッピングビス / Flange tapping screw / Kragenschraube / Vis taraudeuse à flasque
- MA19 ×1 — 2mmナット / Nut / Mutter / Ecrou
- MB4 ×1 — 2mmEリング / E-ring / E-Ring / Circlip
- MA24 ×1 — 4mmピローボール / Ball connector / Kugelkopf / Connecteur à rotule
- ME18 ×1 — 5×4mm丸ブッシュ / Round bushing / Kreishülse / Entretoise
- ME22 ×1 — ホールドスプリング / Hold spring / Halterfeder / Ressort de fixation
- MD8 ×2 — 4mmアジャスター / Adjuster / Einstellstück / Chape à rotule

34 カプラーの組み立て
Coupler 1
Sattelkupplung 1
Sellette d'attelage 1

MFC & TROP. 5

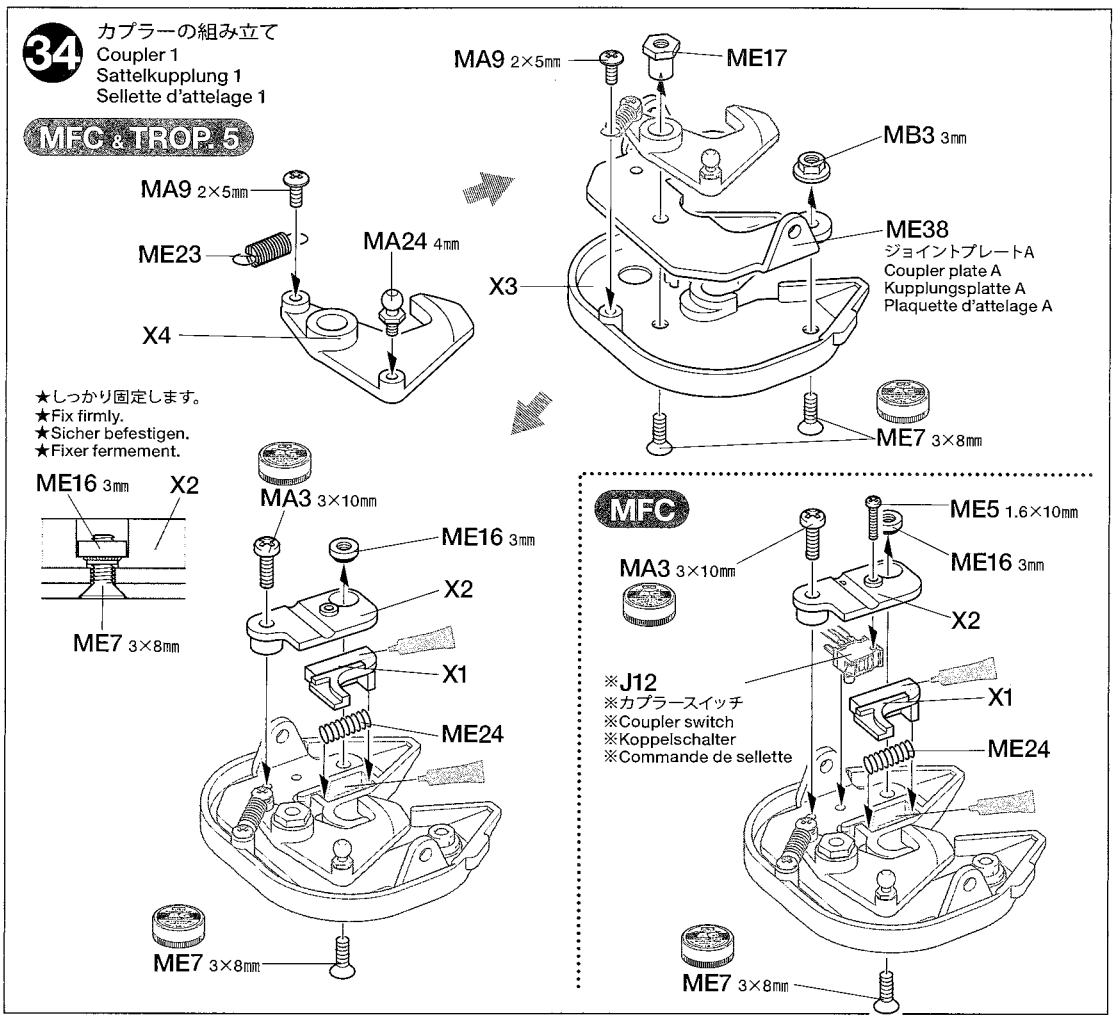

35 トレーラージョイント
Coupler 2
Sattelkupplung 2
Sellette d'attelage 2

TROP. 5

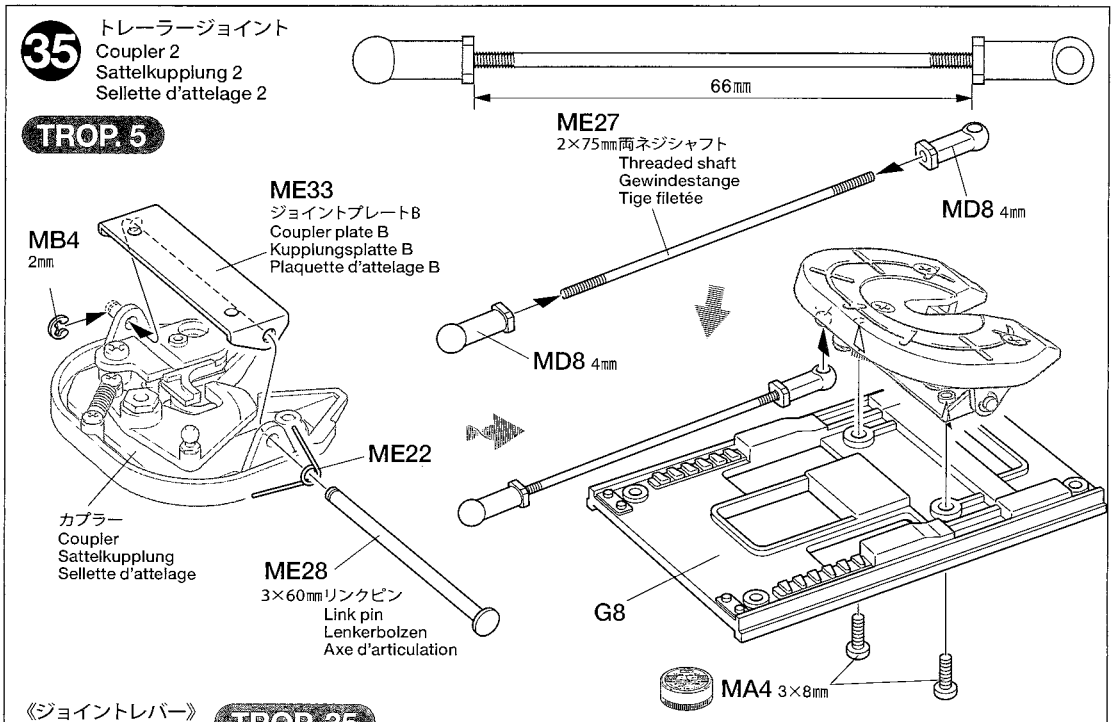

《ジョイントレバー》 **TROP. 35**
Coupler lever
Kupplungshebel
Commande de sellette

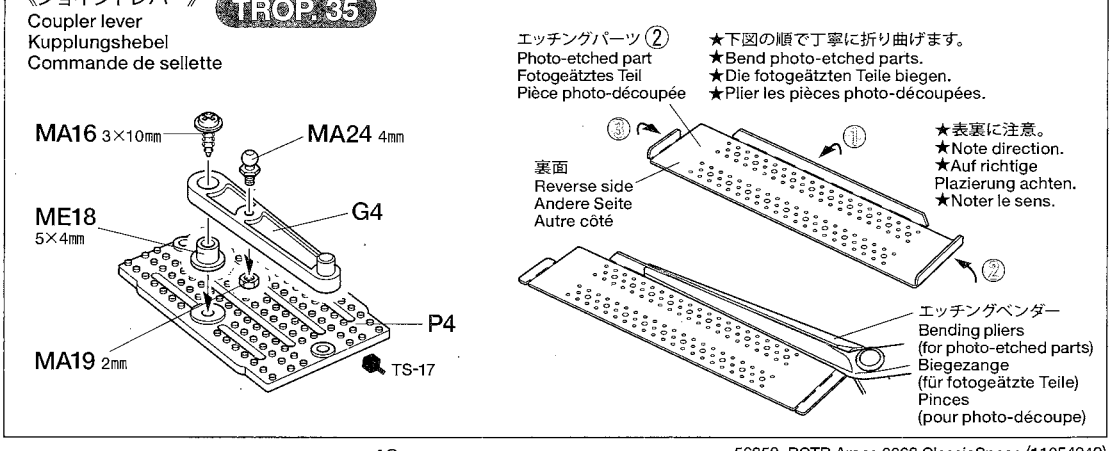

36

MA5 ×6 — 3×6㎜丸ビス / Screw / Schraube / Vis

37

MA5 ×6 — 3×6㎜丸ビス / Screw / Schraube / Vis

MA13 ×4 — 3×8㎜タッピングビス / Tapping screw / Schneidschraube / Vis taraudeuse

ME10 ×1 — 2×8㎜タッピングビス / Tapping screw / Schneidschraube / Vis taraudeuse

ME11 ×4 — 2×6㎜タッピングビス / Tapping screw / Schneidschraube / Vis taraudeuse

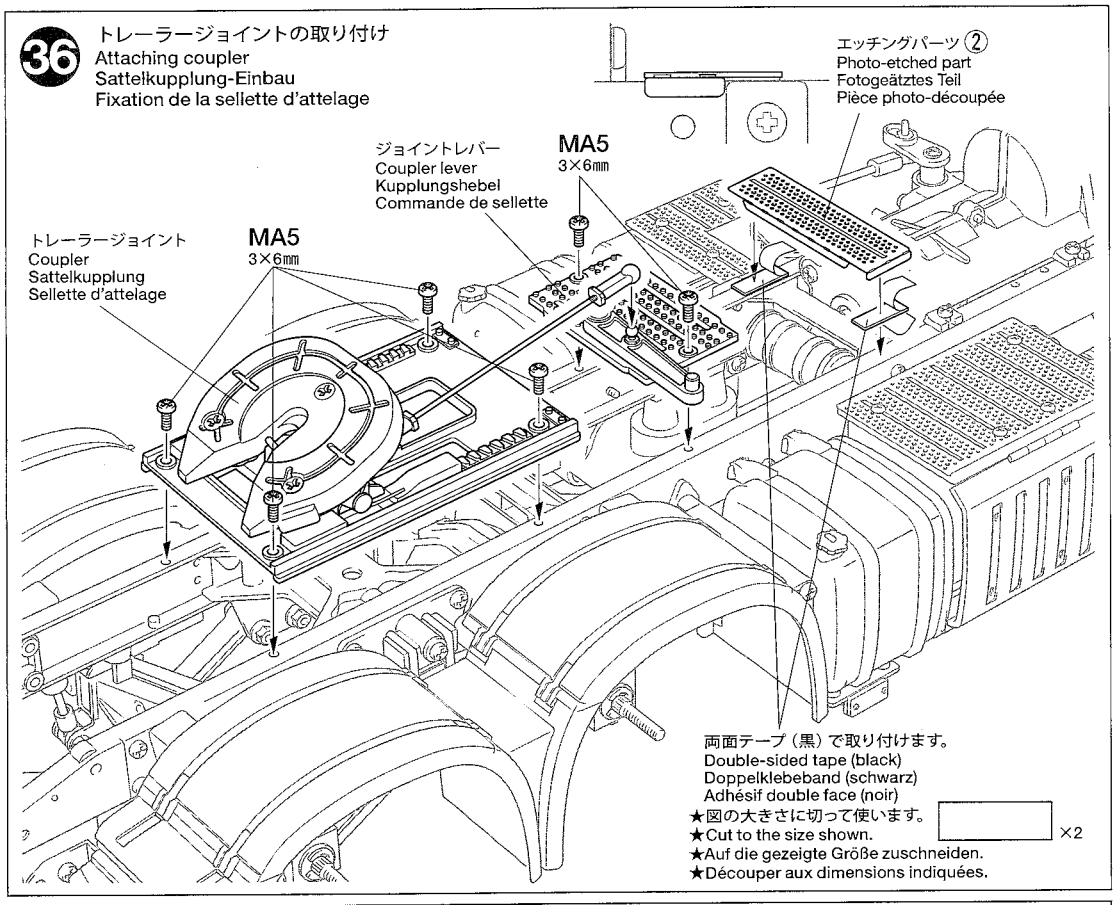

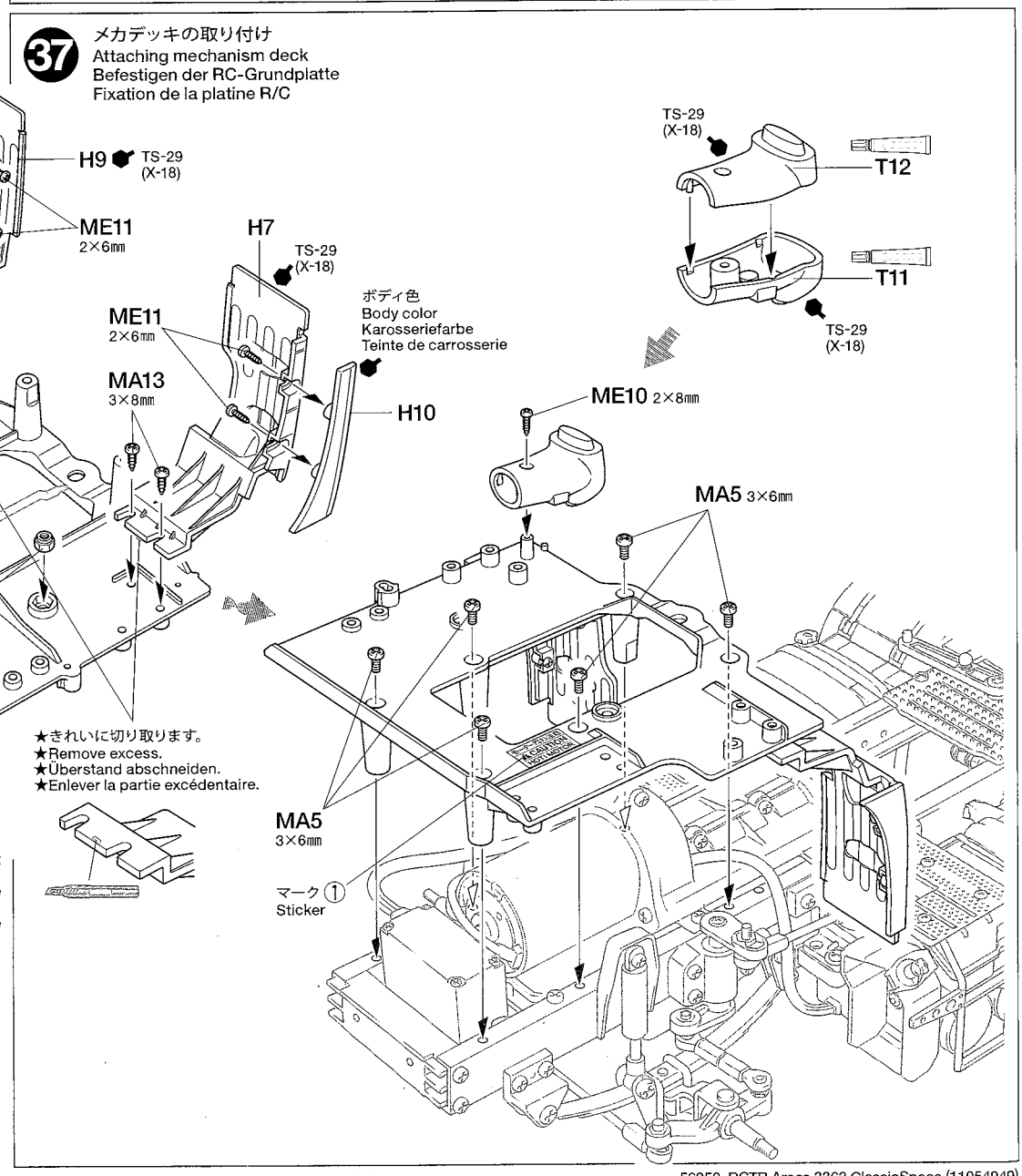

38 受信機の取り付け
Attaching receiver
Empfänger-Einbau
Fixation du récepteur

★各プロポの説明書に従って、サーボコネクターを差し込みます。
★Refer to the manual included with R/C unit.
★Gemäß der bei der R/C-Einheit enthaltenen Anleitung.
★Se référer au manuel inclus dans l'équipement R/C.

《サポートロッド》
Support rod
Halterstange
Tige de maintien

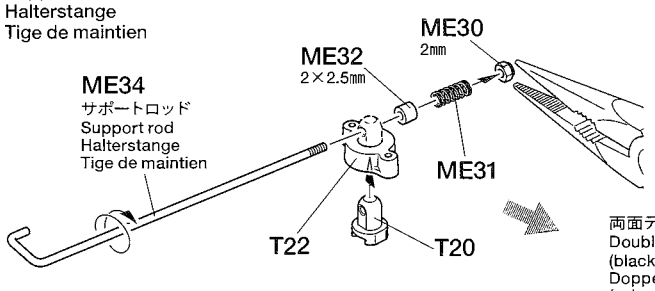

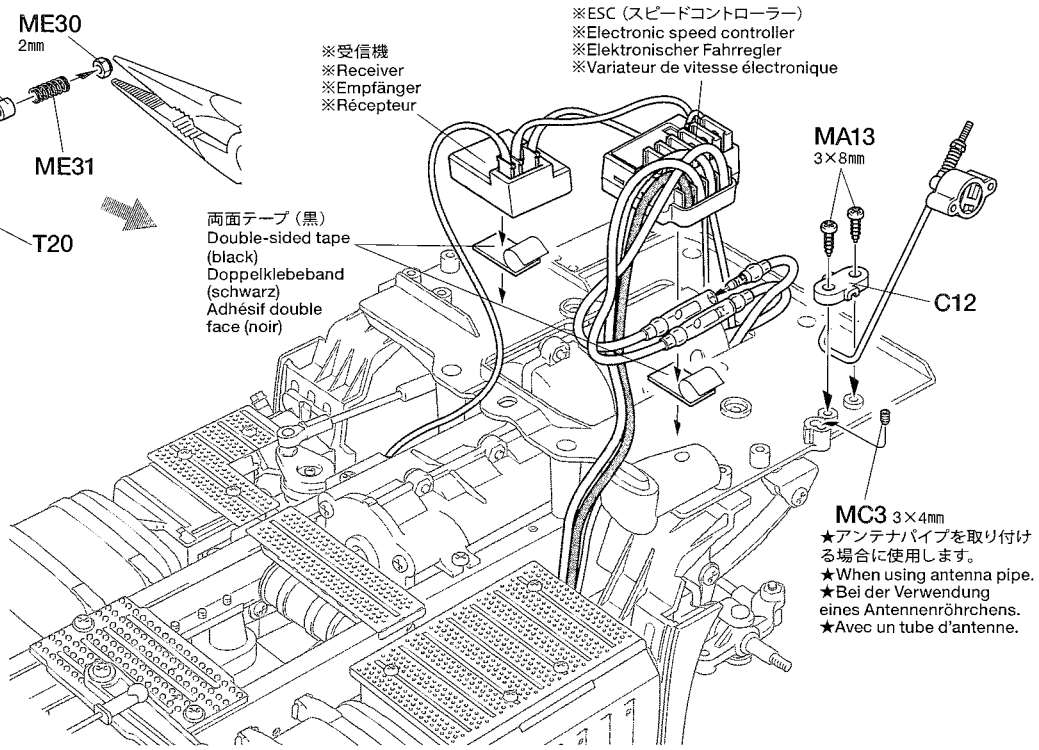

★ESCのバッテリーコードが短い場合は、付属のバッテリー延長コードを取り付けてください。
★Use included battery extension cable if ESC battery connector cable is too short.
★Beiliegendes Accu Verlängerungskabel nutzen, wenn das Kabel vom Fahrtregler zum Accu zu kurz ist.
★Utiliser l'extension de câble de pack inclus si le câble de pack est trop court.

MA13 ×2	3×8mmタッピングビス	Tapping screw / Schneidschraube / Vis taraudeuse
MC3 ×1	3×4mmイモネジ	Grub screw / Madenschraube / Vis pointeau
ME30 ×1	2mmロックナット	Lock nut / Sicherungsmutter / Ecrou de blocage
ME31 ×1	スプリング（小）	Spring (small) / Feder (klein) / Ressort (petite)
ME32 ×1	2×2.5mmスペーサー	Spacer / Distanzring / Entretoise

《モーターコードのつなぎ方》
Motor cables
Motorkabel
Câbles du moteur

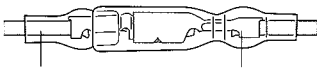

モーター側 Motor Moteur	ESC（MFC）側 Speed controller Fahrregler Variateur de vitesse
黄コード Yellow Gelb Jaune	プラスコード(+) (+) Cable (+) Kabel (+) Câble
緑コード Green Grün Vert	マイナスコード(−) (−) Cable (−) Kabel (−) Câble

★コネクター部はしっかりつないでください。
★Connect cables firmly.
★Die Kabel fest zusammenstecken.
★Connecter fermement les câbles.

★取り扱い、操作方法についてはMFCの説明書をご覧ください。
★Refer to the MFC instruction manual for handling/operation.
★Beachten Sie für Handhabung und Betrieb die MFC Anleitungen.
★Se reporter au manuel d'instruction MFC pour l'utilisation.

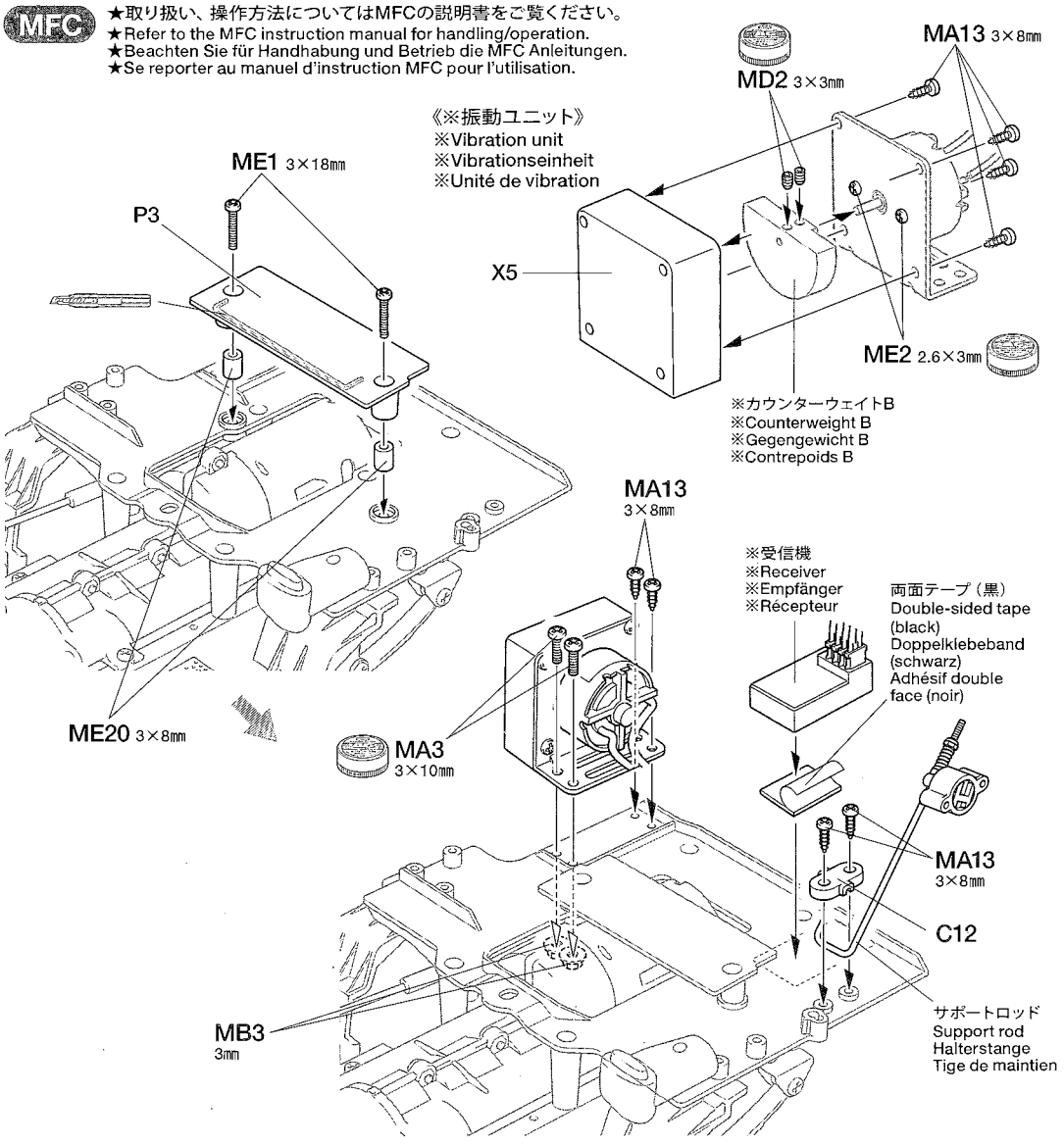

MFC

ME1 ×2	3×18mm丸ビス	Screw / Schraube / Vis
MA3 ×2	3×10mm丸ビス	Screw / Schraube / Vis
MA13 ×8	3×8mmタッピングビス	Tapping screw / Schneidschraube / Vis taraudeuse
ME2 ×2	2.6×3mm丸ビス	Screw / Schraube / Vis
MD2 ×2	3×3mmイモネジ	Grub screw / Madenschraube / Vis pointeau
MB3 ×2	3mmフランジナット	Flange nut / Kragenmutter / Ecrou à flasque
ME20 ×2	3×8mmスペーサー	Spacer / Distanzring / Entretoise

MFC

MFC
マルチファンクション
コントロールユニット
MFC
Multi-Function
Control Unit

※MFCユニット
※MFC Unit
※MFC Einheit
※Unité MFC

★両面テープ（黒・2枚重ね）で取り付けます。
★Attach with double-sided tape (black, use 2 layers).
★Mit doppelseitiges Klebeband (schwarz, 2 Lagen nutzen) befestigen.
★Fixer avec de la bande double face (noire, utiliser deux couches).

★MFCを取り付ける場合はシート、ダッシュボードは取り付けられません。
★Do not attach seats and dashboard when installing MFC Unit.
★Sitze und Armaturenbrett nicht anbringen, wenn MFC eingebaut wird.
★Ne pas fixer les sièges ni le tableau de bord si l'unité multifonctions sont installés.

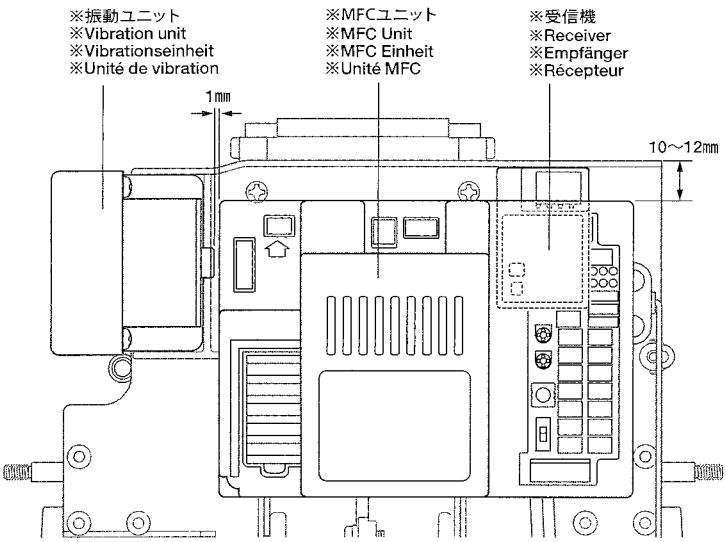

MFC-03

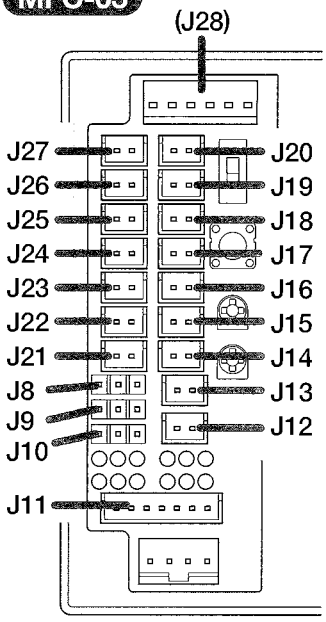

★配線はMFC説明書をご覧ください。
★Refer to the MFC instruction manual for handling/operation.
★Beachten Sie für Handhabung und Betrieb die MFC Anleitungen.
★Se reporter au manuel d'instruction MFC pour l'utilisation.

★配線コードはジャマにならないようにスパイラルチューブやナイロンバンドでたばねておきます。
★Secure cables with nylon band, spiral tube, etc.
★Kabel mit Nylonband, Spiralschlauch etc. zusammenbinden.
★Maintenir les câbles en place avec collier en nylon, tube spiralé, etc.

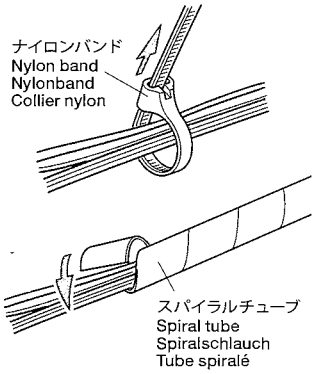

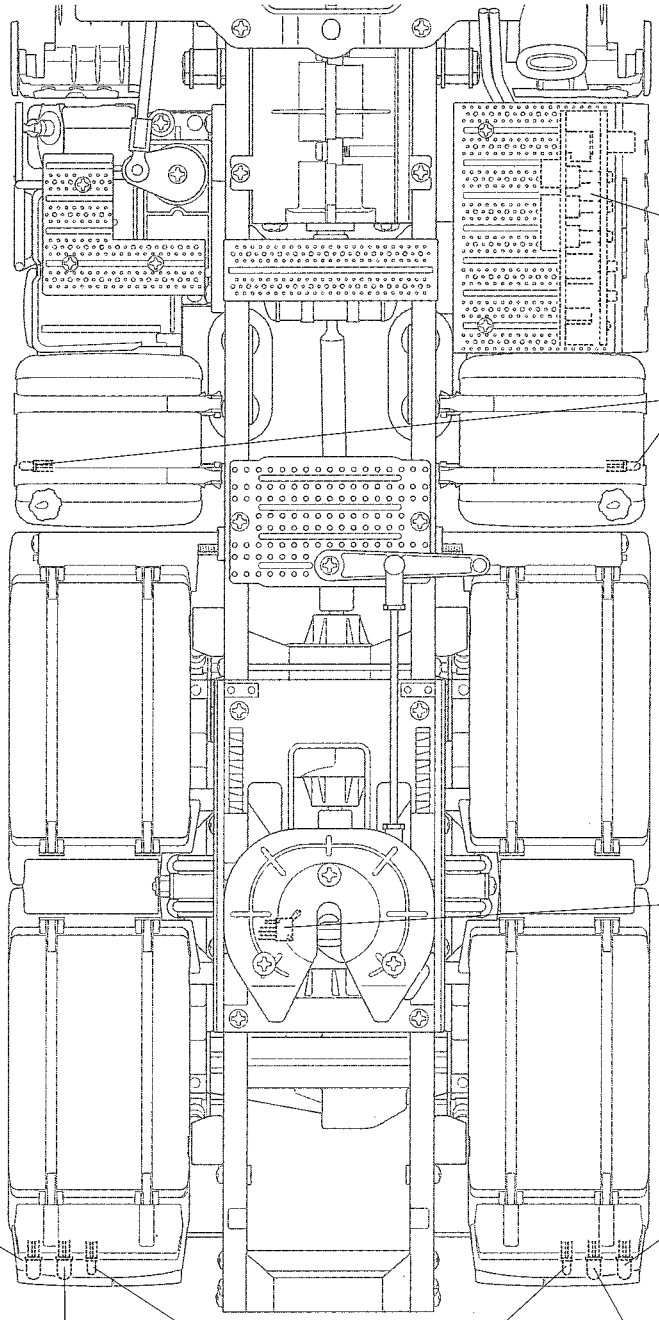

★ライトケースには使用しない穴があります。
★Some light cases have unused holes.
★Einige Lampengehäuse haben ungenutzte Öffnungen.
★Certains logements de feux ont des trous inutilisés.

39

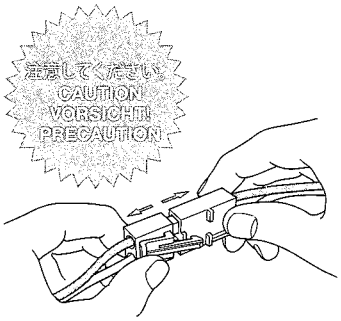

★走行させない時は必ず走行用バッテリーのコネクターを外してください。
★Disconnect battery when the model is not being used.
★Akkustecker abziehen, wenn das Auto nicht in Betrieb ist.
★Deconnecter la batterie lorsque le modèle n'est pas utilisé.

40

★サーボホーンは長さの調節ができます。サーボのストローク（作動角度）によって長さを決めてください。
★Adjust servo horn length according to the stroke of servo.
★Servohorn längs gemäß des Servo-Ausschlags einstellen.
★Régler la longueur du palonnier en fonction de la course du servo.

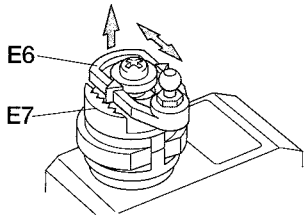

《2チャンネルプロポで走行させる時》
When using 2ch radio
Bei Verwendung einer 2-Kanal-Funkfernsteuerung
Lors de l'utilisation d'une radio 2 voies

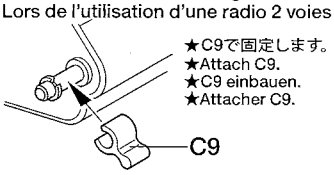

(ローギヤ) / Low gear
Niedrigster Gang / Première (lente)

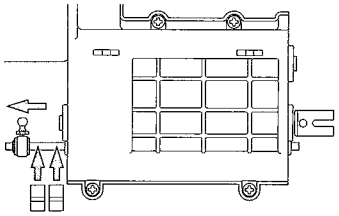

(セカンドギヤ) / Second gear
Zweiter Gang / Seconde (intermédiaire)

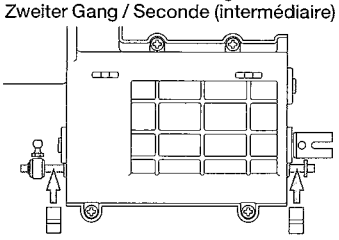

(トップギヤ) / Top gear
Höchster Gang / Troisième (rapide)

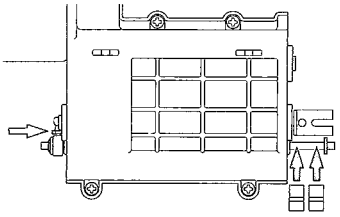

39 走行用バッテリーの搭載
Installing battery pack
Einlegen des Akkupacks
Installation du pack d'accus

㉕で取り付けたスナップピン（大）
Snap pin (large) attached in step ㉕
Federstecker (groß) angebracht in Schritt ㉕
Epingle (grande) fixée à l'étape ㉕

※タミヤ走行用バッテリー
※Tamiya battery pack
※Tamiya Akkupack
※Pack d'accus Tamiya

★角形バッテリーは搭載出来ません。
★Square-shaped battery packs cannot be used.
★Rechteckige Accus können nicht verwendet werden.
★Pack de forme rectangulaire ne peuvent pas être utilisés.

★走行中に地面に引きずらないように、コネクターをナイロンバンドなどでシャーシに固定してください。
★Secure cables using nylon band, ensuring that connectors do not drag on surface while running.
★Kabel mit Nylonband zusammenbinden und dabei sicherstellen, dass die Kabel beim Fahren nicht am Boden schleifen.
★Maintenir les fils avec un collier en nylon, en s'assurant que les connecteurs ne touchent pas le sol en roulant.

40 《ステアリングの調節》
Steering adjustments
Einstellung der Schubstangen
Réglage de la direction

★プロポのスティックが中立のとき、アップライトシャフトが一直線になるように調節します。
★Adjust so that the uprights are parallel to each other.
★So einstellen, daß die Achsschenkel parallel zueinander stehen.
★Ajuster de sorte que les fusées soient parallèles l'une à l'autre.

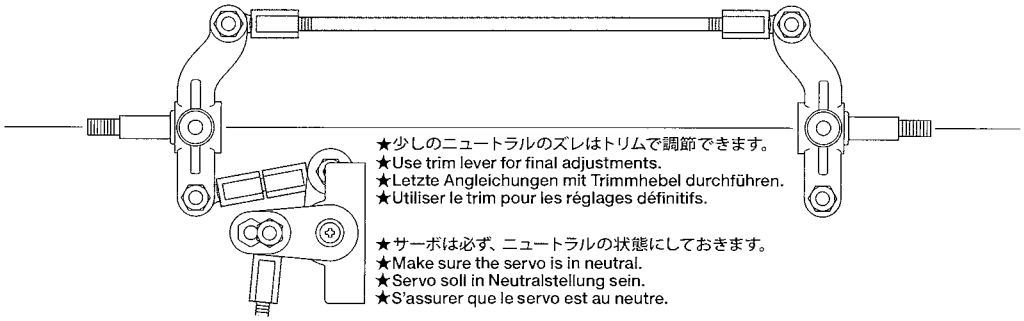

★少しのニュートラルのズレはトリムで調節できます。
★Use trim lever for final adjustments.
★Letzte Angleichungen mit Trimmhebel durchführen.
★Utiliser le trim pour les réglages définitifs.

★サーボは必ず、ニュートラルの状態にしておきます。
★Make sure the servo is in neutral.
★Servo soll in Neutralstellung sein.
★S'assurer que le servo est au neutre.

《シフトの確認》
Shift
Schalten
Changement de vitesse

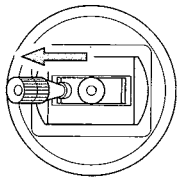

(ローギヤ)
Low gear
Niedrigster Gang
Première (lente)

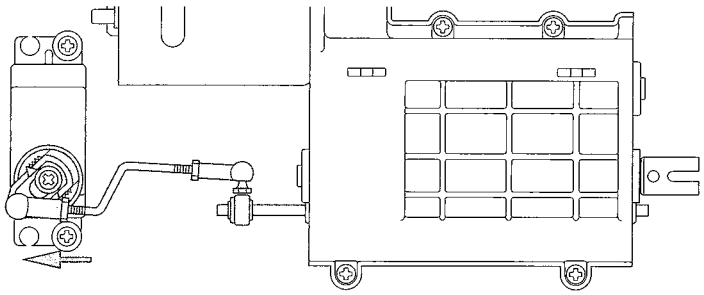

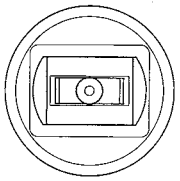

(セカンドギヤ)
Second gear
Zweiter Gang
Seconde
(intermédiaire)

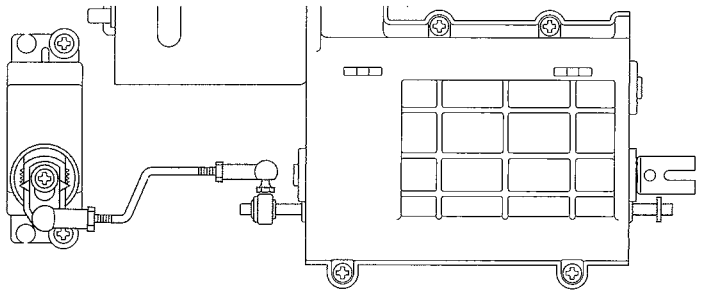

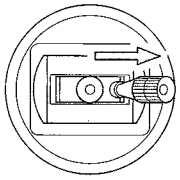

(トップギヤ)
Top gear
Höchster Gang
Troisième (rapide)

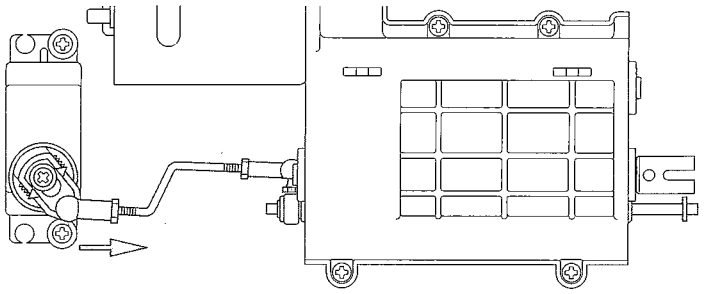

41

MC2 ×12 — 2×5㎜キャップスクリュー / Cap screw / Zylinderkopfschraube / Vis à tête cylindrique

MA19 ×12 — 2㎜ナット / Nut / Mutter / Ecrou

★フロントホイールだけ、瞬間接着剤をながし込み、ホイールとタイヤを接着します。
★Use instant cement on front wheels only.
★Sekundenkleber nur bei den Vorderrädern auftragen.
★Appliquer de la colle instantanée sur les roues avant seulement.

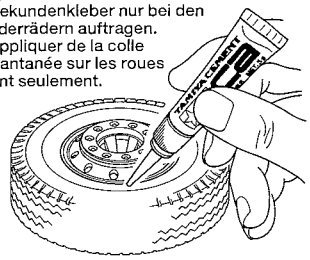

41 ホイールの組み立て
Wheels
Räder
Roues

TROP.

《フロント》
Front
Vorne
Avant
★2個作ります。
★Make 2.
★2 Satz anfertigen.
★Faire 2 jeux.

《リヤ》
Rear
Hinten
Arrière
★4個作ります。
★Make 4.
★4 Satz anfertigen.
★Faire 4 jeux.

タイヤ / Tire / Reifen / Pneu

V2

V1

MA19 2㎜

MC2 2×5㎜

U1

42

ME15 ×6 — 4㎜フランジロックナット / Flange lock nut / Sicherungsmutter / Ecrou nylstop à flasque

MA25 ×4 — 1150メタル / Metal bearing / Metall-Lager / Palier en métal

ME19 ×4 — ホイールハブ / Wheel hub / Radnabe / Moyeu de roue

42 ホイールの取り付け
Attaching wheels
Einbau der Räder
Fixation des roues

ME19

ME15 4㎜

リヤホイール / Rear wheel / Hinterrad / Roue arrière

マーク ③ / Sticker

MA25 1150

フロントホイール / Front wheel / Vorderrad / Roue avant

マーク ㉗ / Sticker

マーク ② / Sticker

マーク Ⓦ / Sticker

ME19

★取り付ける向きに注意。
★Note placement.
★Auf richtige Plazierung achten.
★Noter le placement.

ME15 4㎜

★ナイロン部分までしっかりしめこみます。
★Tighten up into nylon portion.
★Anziehen, bis Gewinde aus Nylon Kunststoffteil schaut.
★Serrer jusqu'à la bague en nylon.

F | **43～61**
袋詰Fを使用します
BAG F / BEUTEL F / SACHET F

43

ME4 ×8 — 2×4㎜丸ビス / Screw / Schraube / Vis

MA19 ×4 — 2㎜ナット / Nut / Mutter / Ecrou

MF10 ×2
ミラーステー
Mirror stay
Spiegelhalterung
Support de rétroviseur

MF11 ×4
ミラーホルダー
Mirror holder
Spiegelhalterung
Fixation de rétroviseur

★メッキ部品は接着面のメッキをはがしてから接着してください。
★Remove plating from areas to be cemented.
★An den Klebestellen muß die Chromschicht abgeschabt werden.
★Enlever le revêtement chromé des parties à encoller.

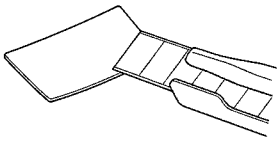

44

プラスチックモデル用塗料で塗装します。ボディ全体はタミヤカラー・スプレーで、窓枠などの細部はタミヤカラー・アクリル、エナメル塗料で仕上げてください。

Use Tamiya Color spray paints over the whole body. Finish window frames, etc. with Tamiya Color Acrylic or Enamel paint.

Die gesamte Karosserie mit Tamiya Sprayfarbe lackieren. Die Fensterrahmen usw. mit Tamiya Acrylfarbe oder Emaillack fertigstellen.

Utiliser de la peinture en bombe Tamiya pour peindre la carrosserie. Peindre les entourages de vitres, etc avec de la peinture acrylique ou enamel Tamiya.

TAMIYA COLOR
タミヤカラー（スプレー式）
美しい塗装が手軽に楽しめるスプレータイプの塗料です。ミリタリーモデル用、カーモデル用、一般工作用がそろっています。

43 ミラー
Side mirrors
Rückspiegel
Rétroviseurs

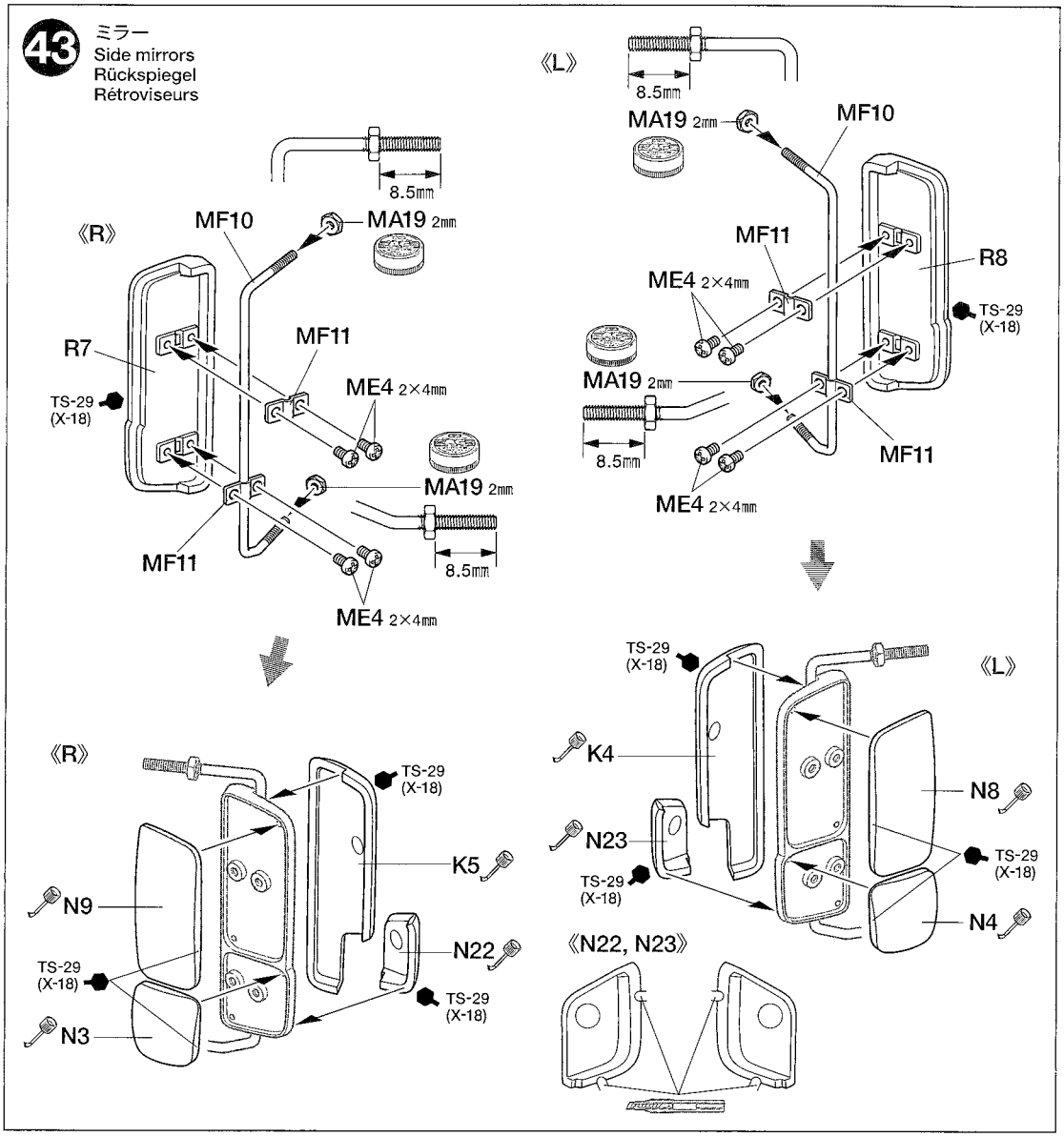

44 ボディの塗装
Painting body
Lackierung der Karosserie
Peinture de la carrosserie

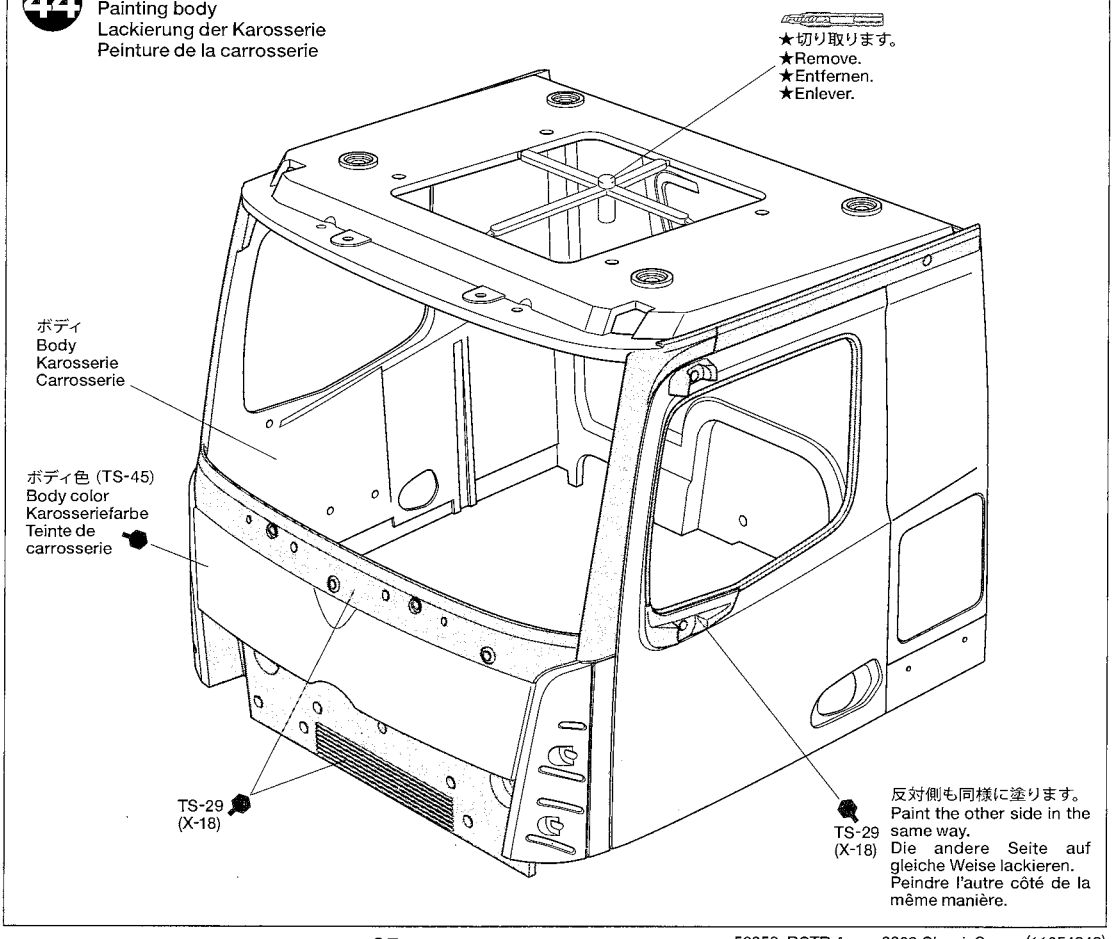

45

MA19 ×4 — 2㎜ナット / Nut / Mutter / Ecrou

ボディ色
Body color
Karosseriefarbe
Teinte de carrosserie

★向きに注意
★Note direction.
★Auf richtige Platzierung achten.
★Noter le sens.

K8

両面テープ（白）
Double-sided tape (white)
Doppelklebeband (weiß)
Adhésif double face (blanc)

×4

★図の大きさに切って使います。
★Cut to the size shown.
★Auf die gezeigte Größe zuschneiden.
★Découper aux dimensions indiquées.

TROP. 2

★TROP.2を搭載するときはK8を取り付けません。
★Do not use K8 when installing 56502.
★K8 nicht verwenden, wenn 56502 eingebaut wird.
★Ne pas utiliser K8 si on installe 56502.

46

MA13 ×2 — 3×8㎜タッピングビス / Tapping screw / Schneidschraube / Vis taraudeuse

ME8 ×2 — 2×8㎜トラス丸ビス / Screw / Schraube / Vis

ME11 ×2 — 2×6㎜タッピングビス / Tapping screw / Schneidschraube / Vis taraudeuse

MA19 ×2 — 2㎜ナット / Nut / Mutter / Ecrou

47

《N18》 《N17》

★表面は塗装しません。
★Do not paint top surface.
★Oberseite nicht bemalen.
★Ne pas peindre la surface supérieure.

《S6》

★塗装しません。
★Do not paint indicated sections.
★Angezeigte Bereiche nicht bemalen.
★Ne pas peindre les sections indiquées.

TS-14

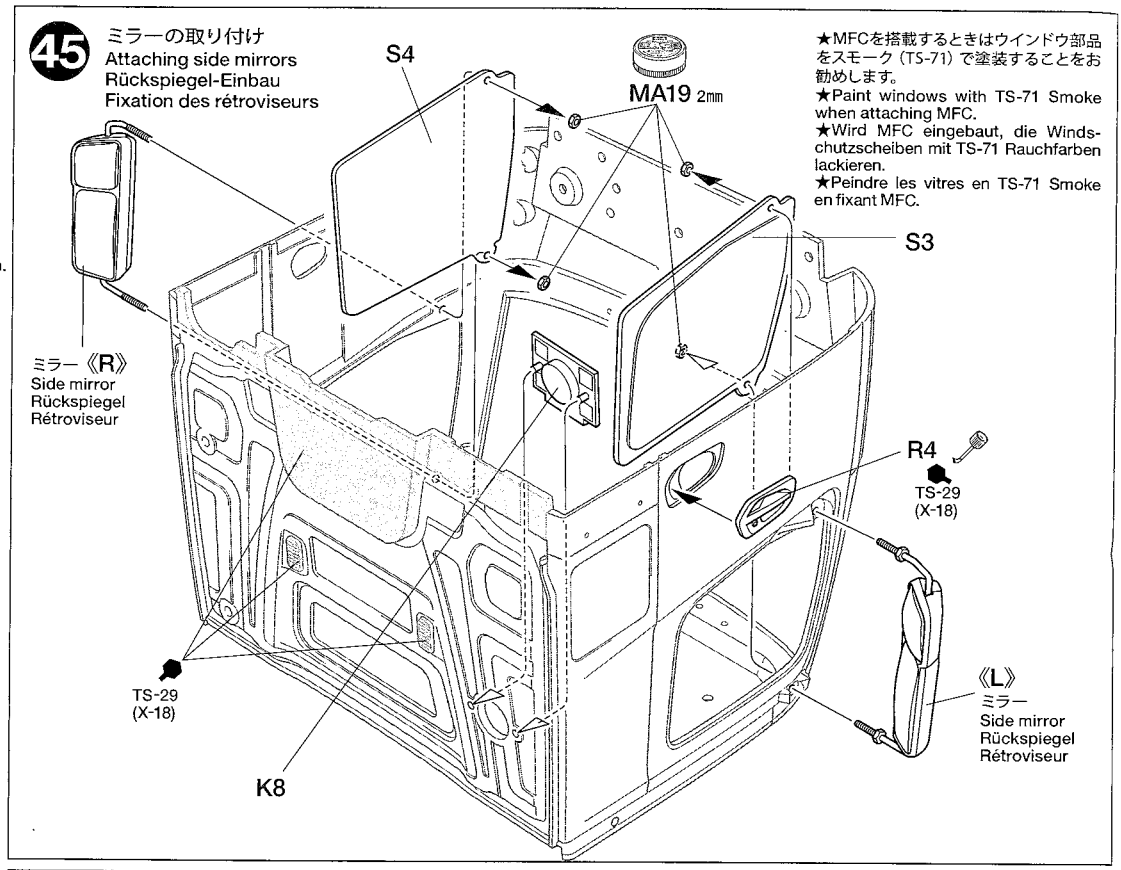

★MFCを搭載するときはウインドウ部品をスモーク（TS-71）で塗装することをお勧めします。
★Paint windows with TS-71 Smoke when attaching MFC.
★Wird MFC eingebaut, die Windschutzscheiben mit TS-71 Rauchfarben lackieren.
★Peindre les vitres en TS-71 Smoke en fixant MFC.

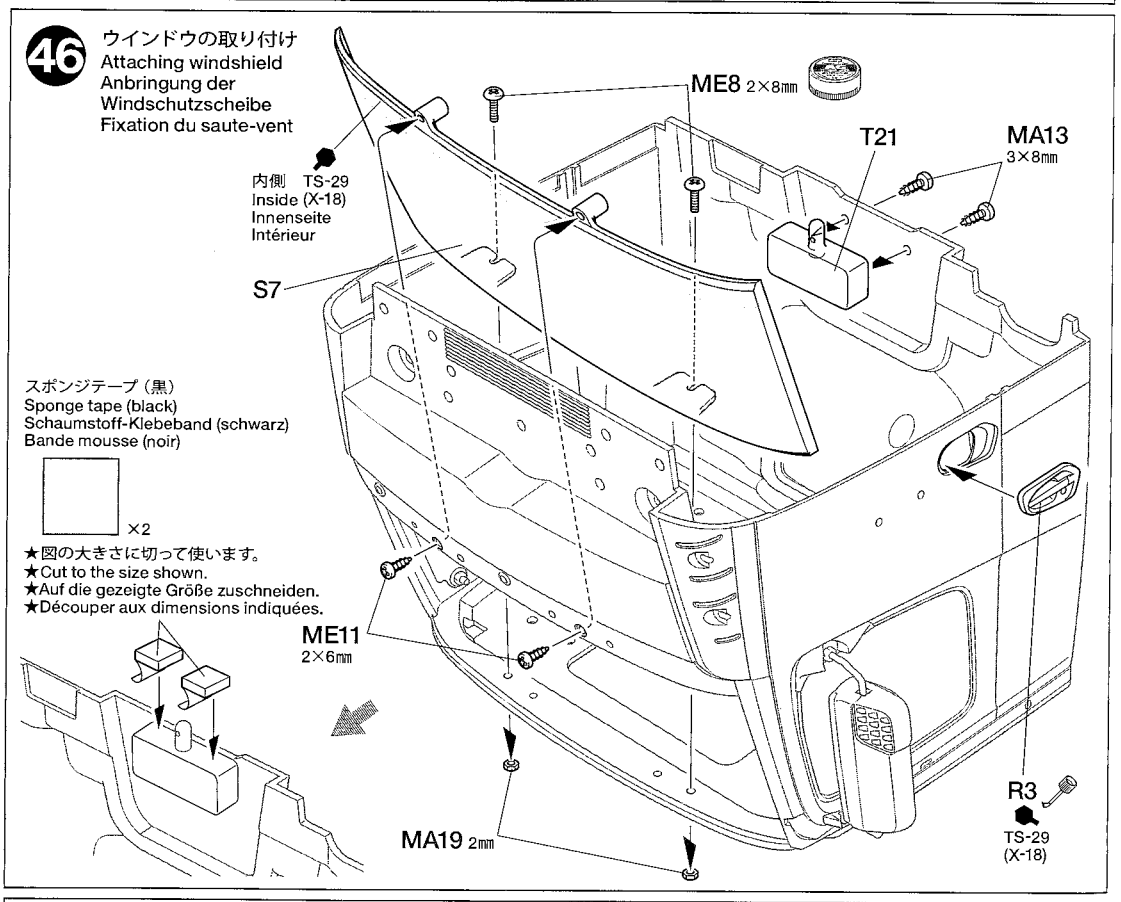

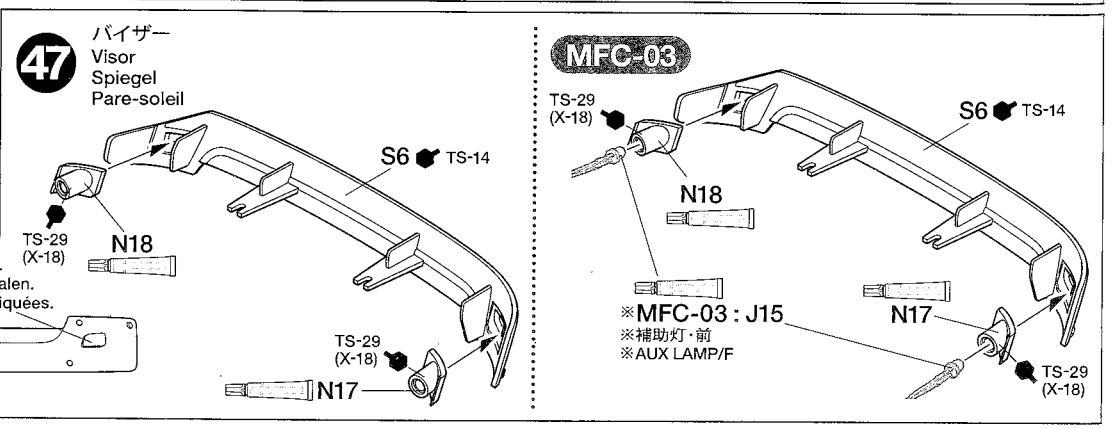

48

MA4 ×1 — 3×8㎜丸ビス / Screw / Schraube / Vis

ME11 ×2 — 2×6㎜タッピングビス / Tapping screw / Schneidschraube / Vis taraudeuse

MA18 ×1 — 3㎜ナット / Nut / Mutter / Ecrou

49

MA13 ×4 — 3×8㎜タッピングビス / Tapping screw / Schneidschraube / Vis taraudeuse

ME8 ×2 — 2×8㎜トラス丸ビス / Screw / Schraube / Vis

MA19 ×2 — 2㎜ナット / Nut / Mutter / Ecrou

MFC

※《スピーカーユニット》
※Speaker unit (in MFC Unit)
※Lautsprechereinheit (in der MFC Einheit)
※Haut-parleur (de l'Unité MFC)
(ボディ取付タイプ②)
Body attachment type ②
Typ ② zur Befestigung an der Karosserie
Haut-parleur à fixer sur la carrosserie de type ②

MA13 ×4 — 3×8㎜タッピングビス / Tapping screw / Schneidschraube / Vis taraudeuse

50

MA5 ×2 — 3×6㎜丸ビス / Screw / Schraube / Vis

MF4 ×4 — 3×6㎜フラットビス / Screw / Schraube / Vis

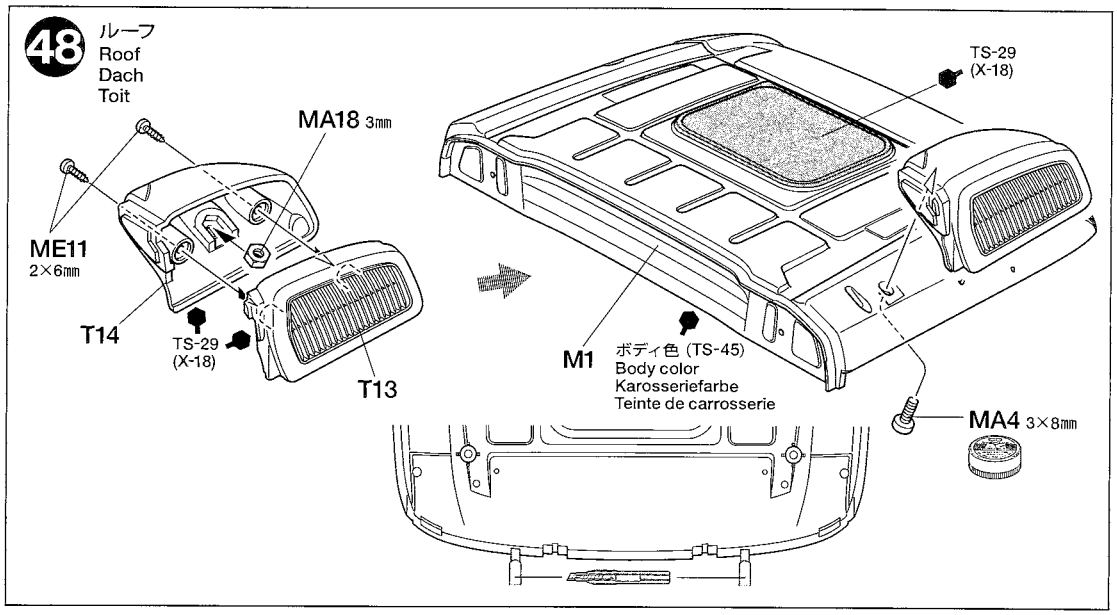

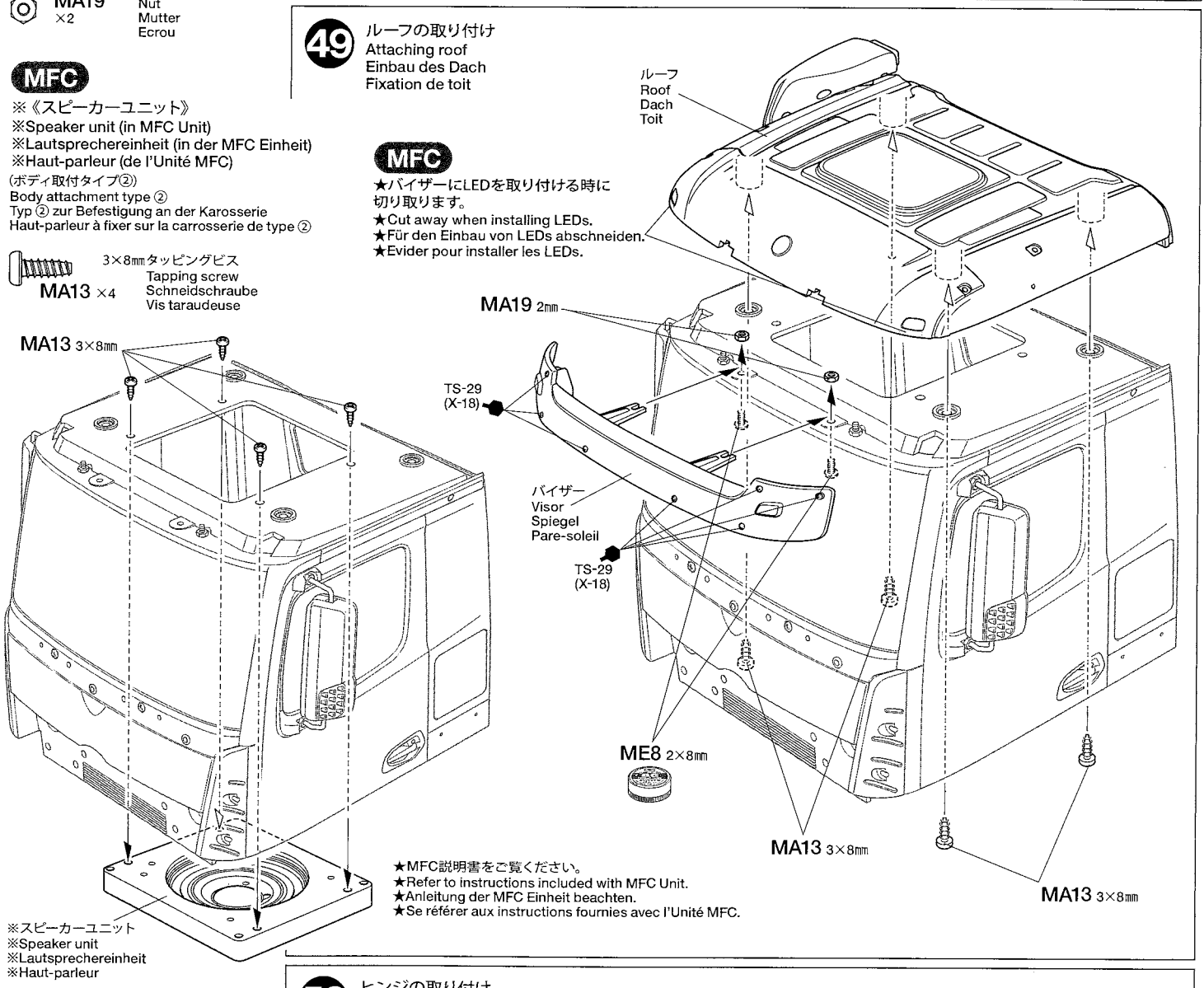

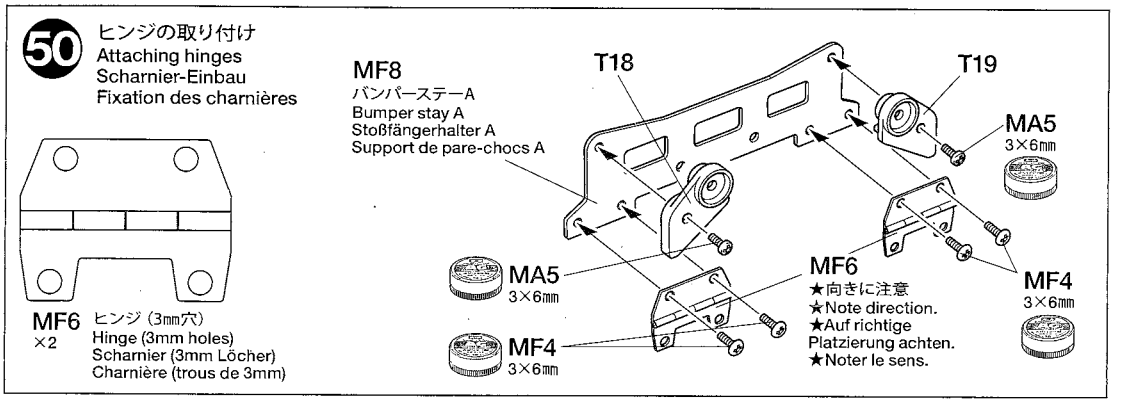

51

MA5 ×2 — 3×6㎜丸ビス / Screw / Schraube / Vis

MC2 ×4 — 2×5㎜キャップスクリュー / Cap screw / Zylinderkopfschraube / Vis à tête cylindrique

MF3 ×4 — 3×8㎜フラットビス / Screw / Schraube / Vis

52

《マークのはりかた》
①できるだけ余白を残さずに、印刷された部分を切り抜いてください。番号のついたマークは切りとってしまうとまちがえやすいので貼る順に切りとってください。
②裏紙の端の部分を少し切りとり指定された場所にはりあわせます。裏紙をつけたまま位置をあわせてください。
③少しずつ裏紙をはがしながら場所がずれたり、マークの中に気泡が残ったりしないように注意しながら貼ってゆきます。
裏紙を一度に全部はがしてはることは、しわができたり気泡が残ったりする原因となります。

STICKERS
①Cut stickers along colored edge so the transparent film is removed.
②Peel off the end of lining a little and put the sticker in position on the body.
③Then, remove the lining slowly. In so doing, be careful that the sticker does not move out of position on the body.
If the lining is completely removed in advance, the sticker may become wrinkled or contain unwanted air bubbles.

《マーキング》
Markings
Verzierung
Décoration

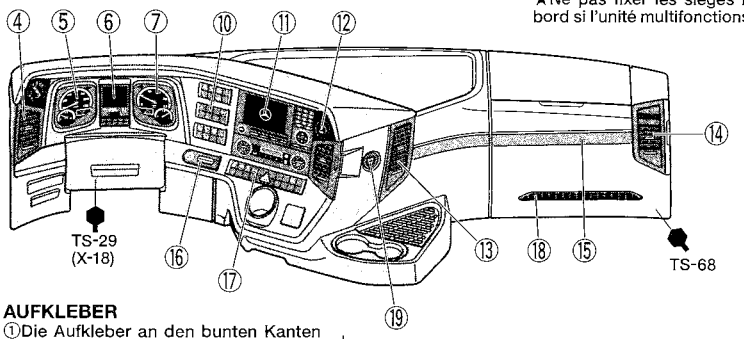

AUFKLEBER
①Die Aufkleber an den bunten Kanten so ausschneiden, daß der transparente Film weg ist.
②An einer Kante die Unterlage etwas abziehen und Aufkleber richtig auf die Karosserie legen.
③Dann die Unterlage langsam ganz abziehen, darauf achten, daß sich der Aufkleber nicht verschiebt und daß keine Luft unter den Sticker kommt - sonst gibt es Luftblasen. Wenn die Unterlage vorher komplett entfernt wird, kann der Aufkleber zusammenkleben.

MOTIFS ADHESIFS
①Découper chaque motif au plus près de ses contours pour éliminer le film transparent.
②Soulever le papier de protection à l'une des extrémités et positionner le motif sur la carrosserie.
③Retirer lentement le papier de protection en veillant à ce que le motif ne se déplace pas sur la carrosserie.
En retirant entièrement à l'avance le papier de protection, le film risque de former des plis ou de retenir des bulles d'air indésirables.

ME11 ×2 — 2×6㎜タッピングビス / Tapping screw / Schneidschraube / Vis taraudeuse

MF5 ×2 — 3×12㎜ホロービス / Screw / Schraube / Vis

51 バンパーステーの取り付け
Attaching bumper stays
Anbau der Stoßfängerhalter
Fixation des supports de pare-choc

MF9 バンパーステーB / Bumper stay B / Stoßfängerhalter B / Support de pare-chocs B
★向きに注意 ★Note direction. ★Auf richtige Platzierung achten. ★Noter le sens.
MC2 2×5㎜
★2㎜穴をあけます。★Make 2mm holes. ★2mm Löcher bohren. ★Percer des trous de 2mm.
ボディ色 (TS-45) Body color Karosseriefarbe Teinte de carrosserie
K7
MC2 2×5㎜
バンパーステーA Bumper stay A Stoßfängerhalter A Support de pare-chocs A
MF3 3×8㎜
MF3 3×8㎜
MA5 3×6㎜
K6
ボディ色 (TS-45) Body color Karosseriefarbe Teinte de carrosserie
★2㎜穴をあけます。★Make 2mm holes. ★2mm Löcher bohren. ★Percer des trous de 2mm.

52 シート Seats Sitz Sièges

MFC
★MFCを搭載するときには、ダッシュボードとシートは取り付けません。
★Do not attach seats and dashboard when installing MFC Unit.
★Sitze und Armaturenbrett nicht anbringen, wenn MFC eingebaut wird.
★Ne pas fixer les sièges ni le tableau de bord si l'unité multifonctions sont installés.

《R》 TS-29 (X-18) TS-6 (XF-1) L7 TS-4 (XF-63) L5 TS-29 (X-18)
《L》 TS-29 (X-18) TS-6 (XF-1) L6 TS-4 (XF-63) L5 TS-29 (X-18)

《ダッシュボード》
Dashboard
Armaturenbrett
Tableau de bord

TS-29 (X-18) L8 L10 TS-6 (XF-1) TS-29 (X-18) L9 TS-68 L11 TS-29 (X-18) TS-29 (X-18) L9 L12 TS-29 (X-18) L3 TS-29 (X-18) L2

マーク ⑧ Sticker マーク ⑨ Sticker ⑳ マーク Sticker

《エアインテーク》
Air intake
Lufteinlaß
Entrée d'air

T25 TS-29 (X-18) T23 TS-29 (X-18) ME11 2×6㎜ MF5 3×12㎜ 8㎜

53

MA2 ×2 — 3×12㎜丸ビス / Screw / Schraube / Vis

MB3 ×4 — 3㎜フランジナット / Flange nut / Kragenmutter / Ecrou à flasque

★MFCを取り付ける場合はシート、ダッシュボードは取り付けられません。
★Do not attach seats and dashboard when installing MFC Unit.
★Sitze und Armaturenbrett nicht anbringen, wenn MFC eingebaut wird.
★Ne pas fixer les sièges ni le tableau de bord si l'unité multifonctions sont installés.

53 ダッシュボードの取り付け
Attaching dashboard
Armaturenbrett-Einbau
Fixation du tableau de bord

★エアインテークを最初に取り付けます。
★Attach air intake first.
★Lufteinlaß zuerst einbauen.
★Fixer l'entrée d'air en premier.

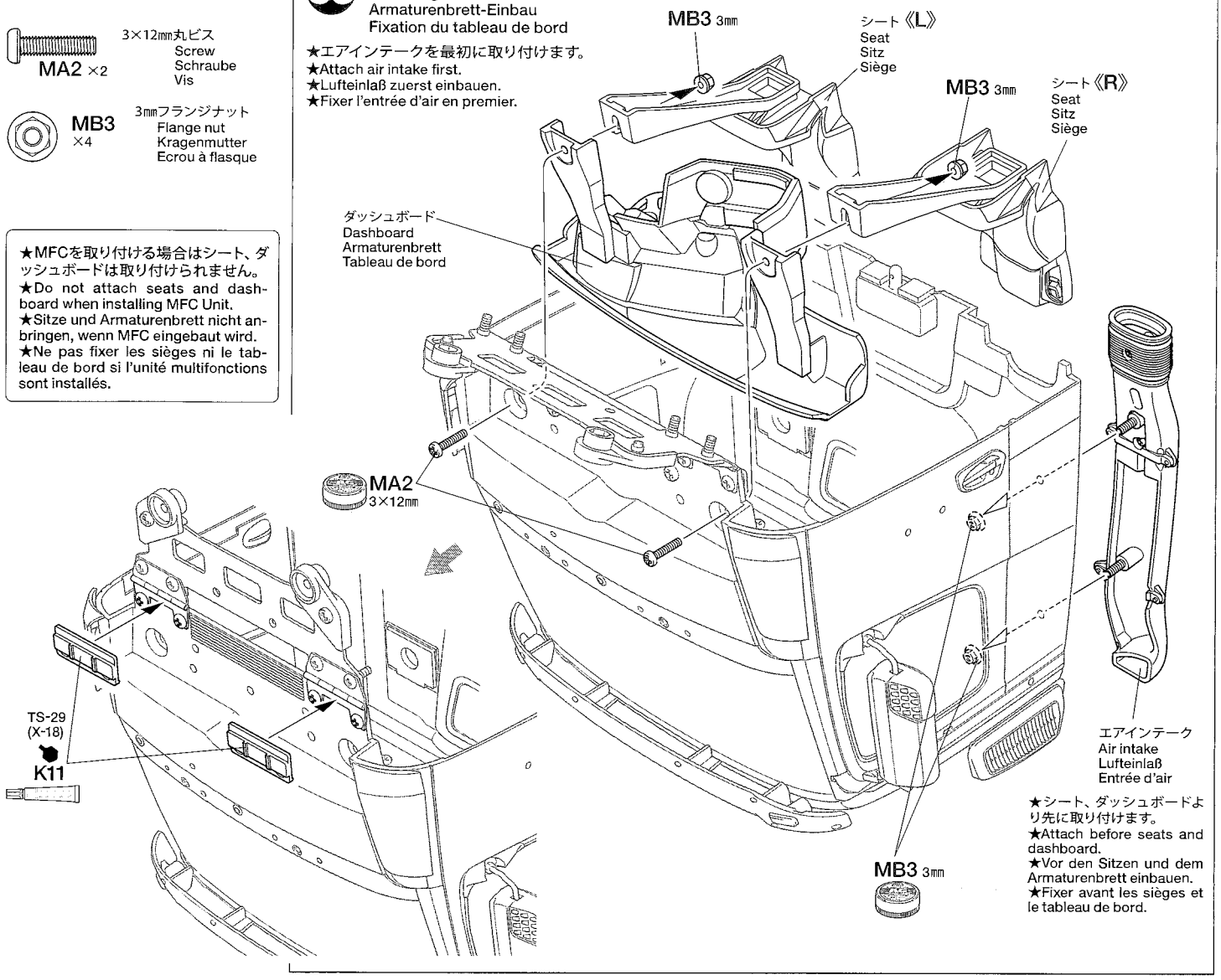

★シート、ダッシュボードより先に取り付けます。
★Attach before seats and dashboard.
★Vor den Sitzen und dem Armaturenbrett einbauen.
★Fixer avant les sièges et le tableau de bord.

54

MF1 ×8 — 1.6×4㎜キャップスクリュー / Cap screw / Zylinderkopfschraube / Vis à tête cylindrique

MF5 ×2 — 3×12㎜ホロービス / Screw / Schraube / Vis

54 《フロントグリル》
Front grille
Kühlergrill
Calandre

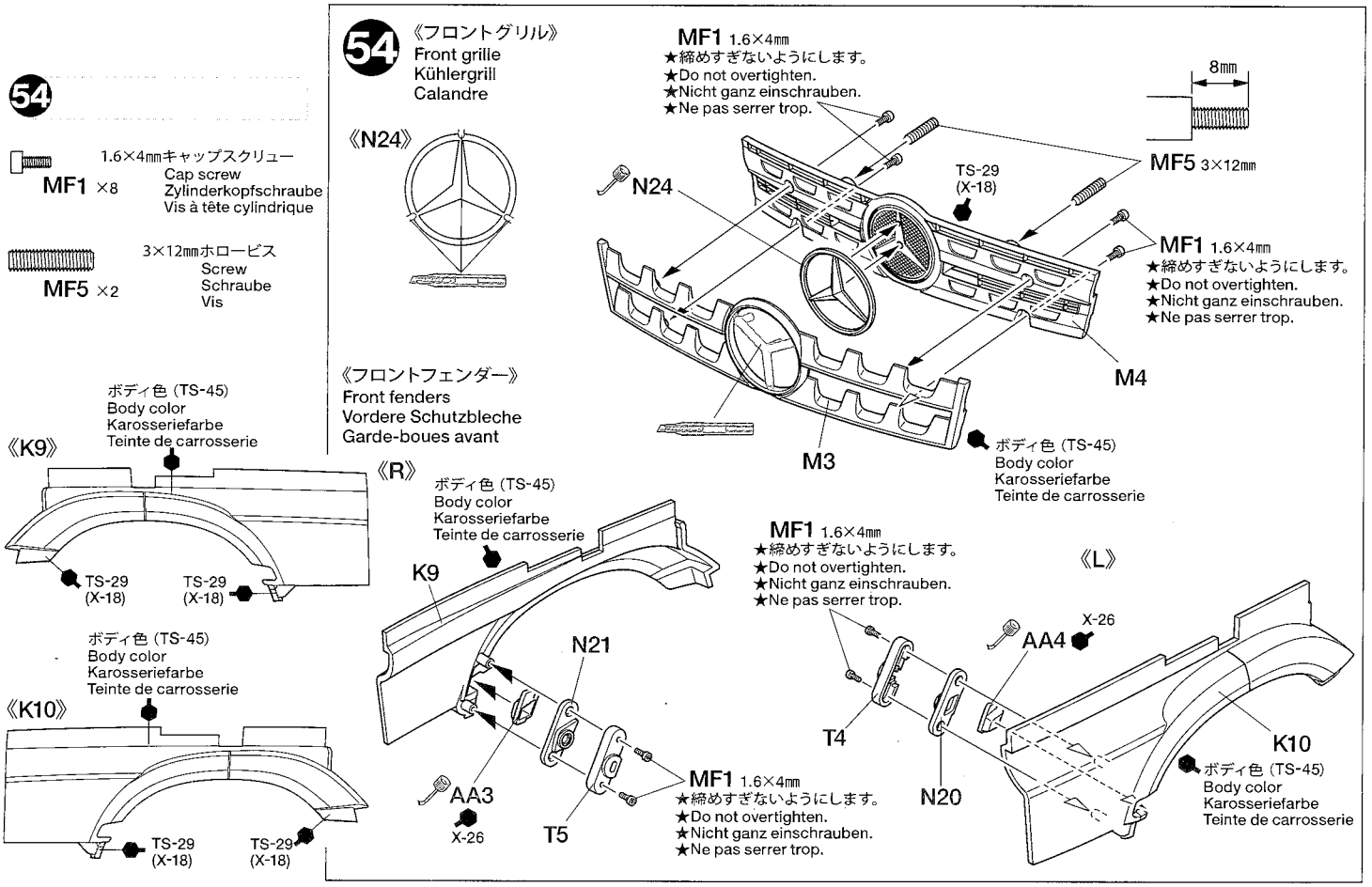

55

MB3 ×2

3mmフランジナット
Flange nut
Kragenmutter
Ecrou à flasque

RCビッグトラックシリーズ
TAMIYA 1/14 SCALE
R/C TRACTOR TRUCK SERIES

40フィートコンテナ セミトレーラー
40ft Container Semi-Trailer (56326)

フューエルタンクトレーラー
Fuel Tank Trailer (56333)

55 フロントフェンダーの取り付け
Attaching front fenders
Vordere Schutzbleche-Einbau
Fixation des garde-boues avant

MB3 3mm

フロントフェンダー《R》
Front fender
Vorderes Schutzblech
Garde-boue avant

フロントフェンダー《L》
Front fender
Vorderes Schutzblech
Garde-boue avant

フロントグリル
Front grille
Kühlergrill
Calandre

56

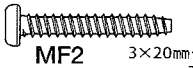

MF2 ×2

3×20mmタッピングビス
Tapping screw
Schneidschraube
Vis décolletée

56 ボディの取り付け 1
Attaching body 1
Aufsetzen der Karosserie 1
Fixation de la carrosserie 1

ボディ
Body
Karosserie
Carrosserie

R18

R19

R18

TS-29 (X-18)

R19

TS-29 (X-18)

《R14, R15》

TS-29 (X-18)

R15

TS-29 (X-18)

R14

MF2 3×20mm

T24

57

ME10 ×2 — 2×8㎜タッピングビス / Tapping screw / Schneidschraube / Vis taraudeuse

MF7 ×1 — スナップピン（小） / Snap pin (small) / Federstecker (klein) / Epingle métallique (petite)

《スナップピンの折り曲げ》
Modifying snap pins

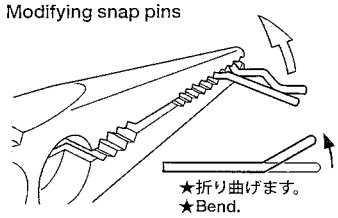

★アンテナパイプは受信機アンテナ線の長さに合わせて切って使用してください。
★When using shorter antenna cables, cut antenna pipe as necessary.
★Bei der Verwendung eines kürzeren Antennenkabels kann das Antennenröhrchen gekürzt werden.
★Avec un câble d'antenne court, couper le tube d'antenne en conséquence.

アンテナパイプ ★アンテナ線を通します。
Antenna pipe ★Pass antenna.
Antennenrohr ★Antennekabel durchführen.
Gaine d'antenne ★Passer l'antenne.

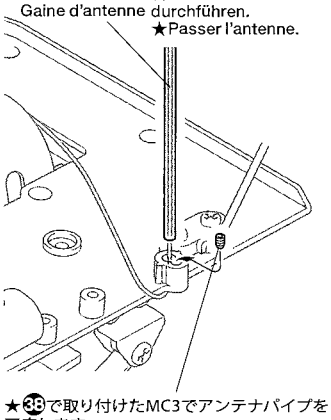

★㊳で取り付けたMC3でアンテナパイプを固定します。
★If using antenna pipe, use MC3 inserted in Step ㊳ to secure.
★Bei der Nutzung eines Antennenröhrchens benutzen Sie MC3 eingebaut in Schritt ㊳ zur Sicherung.
★Si un tube d'antenne est utilisé, employer MC3 inséré à l'étape ㊳ pour fixer.

57 ボディの取り付け 2
Attaching body 2
Aufsetzen der Karosserie 2
Fixation de la carrosserie 2

MFC

※補助灯・前、スピーカーユニットの配線をしてください。
（MFC説明書参照）
※When wiring speaker unit and aux light/F, refer to instructions included with MFC unit.
※Bei der Verkabelung des Lautsprechers und der Positionsleuchte/V Anleitung der MFC Einheit beachten.
※Pour câbler le haut-parleur et les feux de position/AV, se référer aux instructions fournies avec l'Unité MFC.

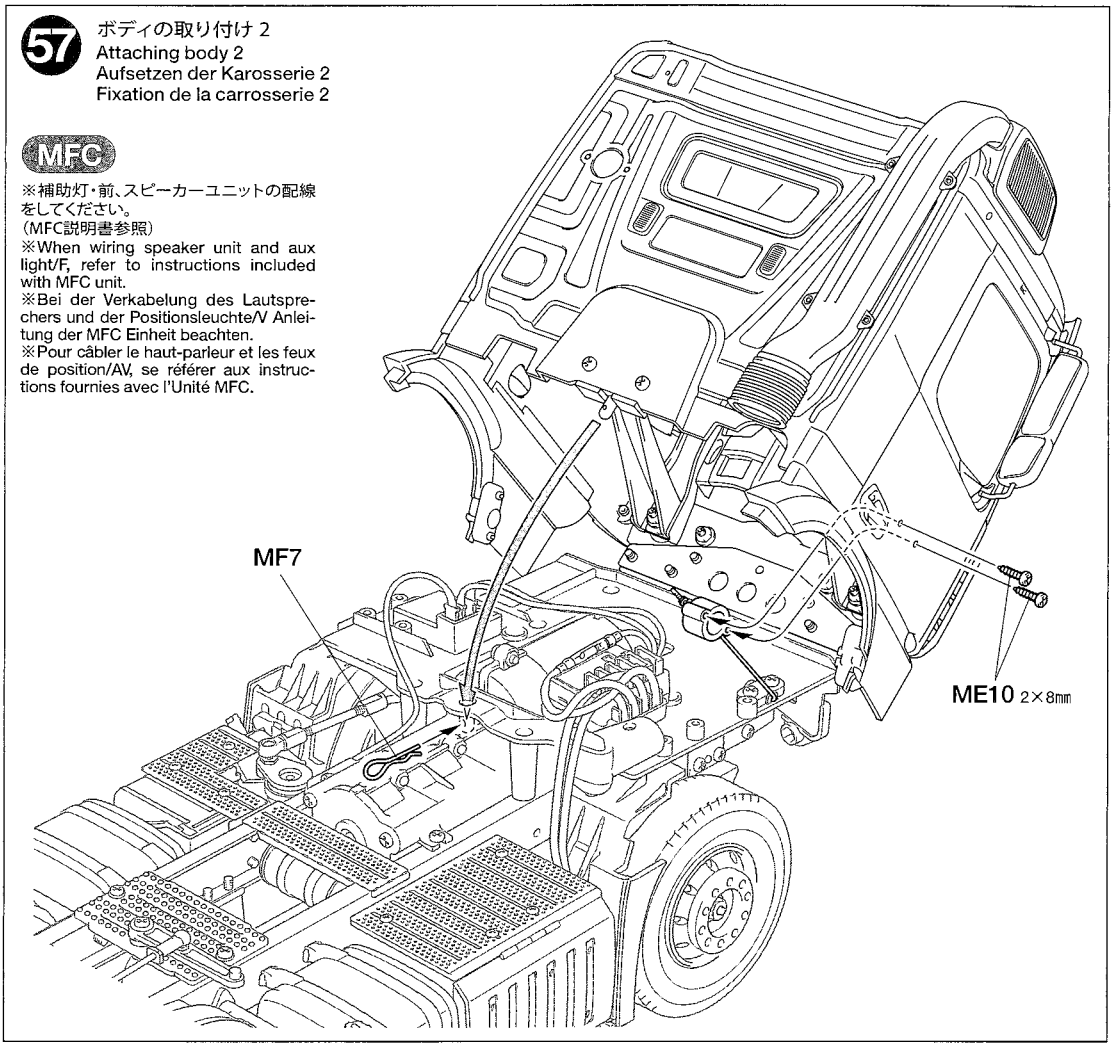

58

ME10 ×6 — 2×8㎜タッピングビス / Tapping screw / Schneidschraube / Vis taraudeuse

58 ヘッドライト
Headlights
Scheinwerfer
Phares

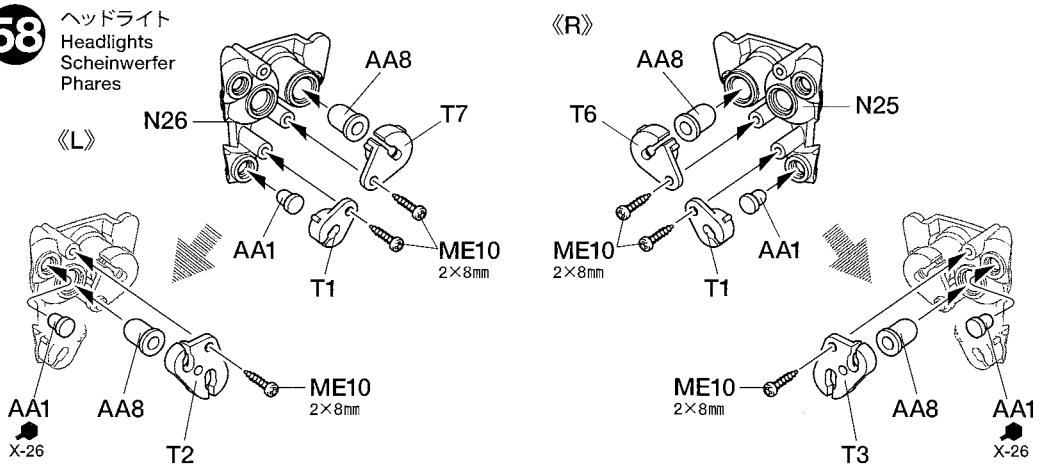

MFC-03

※フォグランプには補助灯・後用のφ3（白色）白・青コードLEDを使用してください。
※For fog lamp use Aux lamp/R ø3 (Whi) Whi-Blu cable.
※Für Nebelleuchte die Positionsleuchte/H weiße 3mm LED mit Kabel Whi-Blu benutzen.
※Pour les feux de brouillard, utiliser le câble Feu de position/R ø3 (Whi) Blanc-Bleu.

MFC-01

※フォグランプには補助灯・前用のφ3（白色）白・緑コードLEDを使用してください。
ハイビームにはヘッドライト②用のφ5（白色）白・黒コードLEDを使用してください。
※For fog lamp use Aux lamp/F ø3 (Whi) Whi-Gre cable.
For main beam, use Head light ② ø5 (Whi) Whi-Bla cable.
※Für Nebelleuchte die Positionsleuchte/V weiße 3mm LED mit Kabel Whi-Gre benutzen.
Für Fernlicht die Scheinwerfer ② weiße LED 5mm mit Kabel (Whi-Bla) benutzen.
※Pour les feux de brouillard, utiliser le câble Feu de position/AV ø3 (Whi) Blanc-Vert.
Pour les phares, utiliser le câble Phares ② ø5 (Whi) Blanc-Noir.

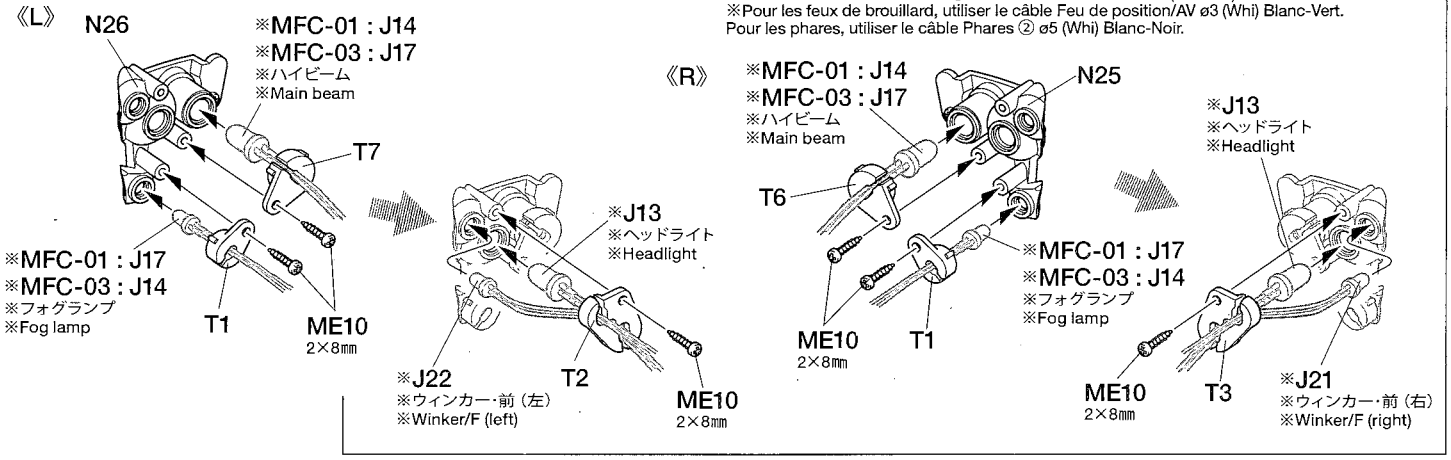

59

3×8㎜タッピングビス
Tapping screw
Schneidschraube
Vis taraudeuse
MA13 ×2

2×8㎜タッピングビス
Tapping screw
Schneidschraube
Vis taraudeuse
ME10 ×2

2×6㎜タッピングビス
Tapping screw
Schneidschraube
Vis taraudeuse
ME11 ×4

1.6×4㎜キャップスクリュー
Cap screw
Zylinderkopfschraube
Vis à tête cylindrique
MF1 ×4

MFC

★LEDコードを図のように折り曲げます。
★Store LED cables as shown.
★LED Kabel wie gezeigt verstauen.
★Ranger les câbles de LED comme montré.

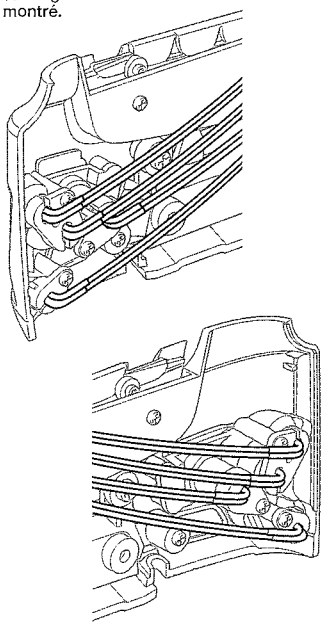

60

2×6㎜タッピングビス
Tapping screw
Schneidschraube
Vis taraudeuse
ME11 ×4

59 フロントバンパー 1
Front bumper 1
Vorderer Stoßfänger 1
Pare-chocs avant 1

《H12》
TS-29 (X-18)
ボディ色 (TS-45)
Body color
Karosseriefarbe
Teinte de carrosserie
TS-17

ボディ色 (TS-45)
Body color
Karosseriefarbe
Teinte de carrosserie
M2
MF1 1.6×4㎜
★締めすぎないようにします。
★Do not overtighten.
★Nicht ganz einschrauben.
★Ne pas serrer trop.
TS-29 (X-18)
M5
MF1 1.6×4㎜
★締めすぎないようにします。
★Do not overtighten.
★Nicht ganz einschrauben.
★Ne pas serrer trop.
ME11 2×6㎜
H12
MA13 3×8㎜
R22
TS-29 (X-18)
ME10 2×8㎜
MA13 3×8㎜
ME10 2×8㎜
AA16
《R》
《L》
ME11 2×6㎜
AA17
ME11 2×6㎜

60 フロントバンパー 2
Front bumper 2
Vorderer Stoßfänger 2
Pare-chocs avant 2

ME11 2×6㎜
《R》
K2
ボディ色 (TS-45)
Body color
Karosseriefarbe
Teinte de carrosserie
R25
TS-29 (X-18)
TS-29 (X-18)
T8
R23

《L》
K3
R25
TS-29 (X-18)
ボディ色 (TS-45)
Body color
Karosseriefarbe
Teinte de carrosserie
R24
TS-29 (X-18)
ME11 2×6㎜
T9
TS-29 (X-18)

《L》
《R》
★1㎜穴をあけます。
★Make 1mm holes.
★1mm Löcher bohren.
★Percer des trous 1mm.
TS-29 (X-18)
T15
S.MB3363
マーク ③
Sticker
★1㎜穴をあけます。
★Make 1mm holes.
★1mm Löcher bohren.
★Percer des trous 1mm.
R13
TS-29 (X-18)
K1
TS-17
TS-29 (X-18)
T16
TS-29 (X-18)
T10

タミヤインターネット
ホームページアドレス
www.tamiya.com

61

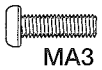

MA3 ×2 — 3×10㎜丸ビス / Screw / Schraube / Vis

MB2 ×2 — 3㎜ロックナット / Lock nut / Sicherungsmutter / Ecrou de blocage

《インレットマークのはり方》
①貼りたいインレットマークを台紙ごと切り取ります。
②台紙からインレットマークのついた透明シールをはがして、所定の位置に貼ります。
③シールの上からインレットマークを車体にこすりつけます。
④車体にインレットマークが確実についているか確かめながら、ゆっくりシールをはがします。

HOW TO APPLY METAL TRANSFERS
①Cut around metal transfer using a sharp modeling knife.
②Remove the metal transfer and transparent film from lining, using tweezers.
③Place the film and metal transfer into position and rub the metal parts lightly.
④Carefully peel away the transparent film from model and metal transfer, making sure the metal transfer stays on the model.

WIE METALL-STICKER ANGEBRACHT WERDEN
①Schneiden Sie mit einem scharfen Modelliermesser um den Metall-Sticker herum.
②Entfernen Sie mit einer Pinzette den Metall-Sticker und die Transparentfolie von den Kennzeichnungslinien.
③Die Folie und den Metall-Sticker an die entsprechende Stelle plazieren und festrubbeln.
④Schaben Sie die Transparentfolie vorsichtig von dem Modell und dem Metall-Sticker ab und stellen Sie sicher, daß das Metall nicht mit abgezogen wird.

COMMENT APPLIQUER LES TRANSFERTS METAL
①Découper le motif à l'aide d'un couteau de modéliste pointu.
②Retirer le transfert métal et le film transparent du support à l'aide de pécelles.
③Placer le film et le transfert métal à l'endroit souhaité puis frotter fermement.
④Enlever délicatement le film transparent en s'assurant que le métal ne se décolle pas du modèle.

61 フロントバンパーの取り付け
Attaching front bumper
Einbau des vorderer Stoßfänger
Fixation du pare-chocs avant

《N16》 《L》 W3 N16 W2
《A》 R9 TS-29 (X-18) R6 N6
《B》 TS-29 (X-18) R5 N7
《R》 W2 W1 N16

《R》 《L》 《A》 《B》

マーク㉔ Sticker
インレットマーク Metal transfer / Metall-Sticker / Transfert metal
マーク㉒ Sticker
インレットマーク Metal transfer / Metall-Sticker / Transfert metal
マーク㉓ Sticker
★反対側も貼ります。
★Both sides.
★Beide Seiten
★Des deux côtés.
MB2 3㎜
★押し込みます。
★Push in.
★Eindrücken.
★Introduire.
フロントバンパー Front bumper / Vorderer Stoßfänger / Pare-chocs avant
MA3 3×10㎜

MFC ※フロントバンパーに取り付けたLEDの配線をしてください。
（下図、MFC説明書参照）
※When wiring LEDs attached to front bumper, refer to instructions included with MFC unit.
※Bei der Verkabelung der LEDs im Stoßfänger Anleitung der MFC Einheit beachten.
※Pour câbler les LEDs fixés au pare-choc avant, se référer aux instructions fournies avec l'Unité MFC.

1/14 SCALE R/C TRACTOR TRUCKS OPTIONAL & SPARE PARTS

MFC
MFC
マルチファンクション
コントロールユニット
MFC
Multi-Function
Control Unit

※J13 ※ヘッドライト ※Headlight
※MFC-01 : J14
※MFC-03 : J17
※ハイビーム
※Main beam
※J13 ※ヘッドライト ※Headlight
※J22 ※ウィンカー・前（左） ※Winker/F (left)
※J21 ※ウィンカー・前（右） ※Winker/F (right)
※MFC-01 : J17 φ3（白色）白・緑コード φ3 (Whi)/Whi-Gre
※MFC-03 : J14 ※フォグランプ φ3（白色）白・青コード ※Fog lamp φ3 (Whi)/Whi-Blu
※MFC-03 :J15 ※補助灯・前 ※Aux lamp/F
※MFC-01 : J17 φ3（白色）白・緑コード φ3 (Whi)/Whi-Gre
※MFC-03 : J14 ※フォグランプ φ3（白色）白・青コード ※Fog lamp φ3 (Whi)/Whi-Blu
※MFC-03 :J15 ※補助灯・前 ※Aux lamp/F

★下記のLEDコードは使用しません。
J20 ルーフランプ用φ3（黄色）黄・茶コード
J27 速度表示ランプ③用φ3（黄色）黄・黒コード

★The following LED cables are not used:
★Die nachstehenden LED Kabel werden nicht verwendet.
★Les câbles de LED suivants ne sont pas utilisés:
J20 Roof lamp ø3 (Yellow)/Yel-Brn cable
J27 Speed indicator ③ φ3 (Yellow)/Yel-Bla cable

※スピーカーユニット
※Speaker unit
※Lautsprechereinheit
※Haut-parleur
（ボディ取付タイプ②）
Body attachment type ②
Typ ② zur Befestigung an der Karosserie
Haut-parleur à fixer sur la carrosserie de type ②

TROP. 5 オートサポートレッグ
56505 Motorized Support Legs

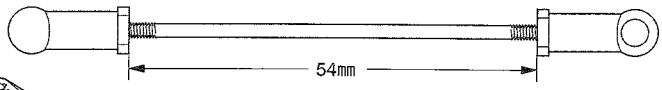

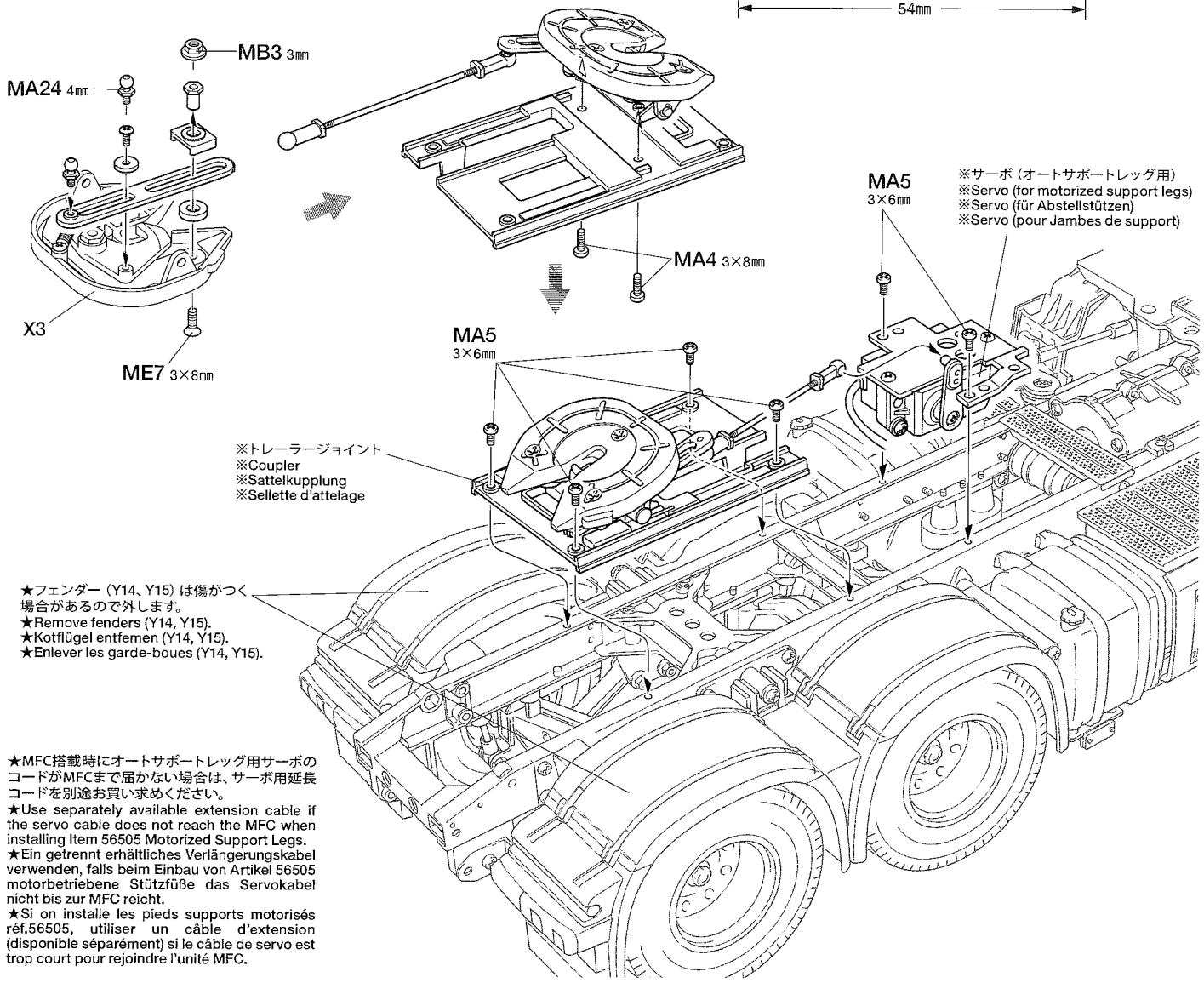

★MFC搭載時にオートサポートレッグ用サーボのコードがMFCまで届かない場合は、サーボ用延長コードを別途お買い求めください。
★Use separately available extension cable if the servo cable does not reach the MFC when installing Item 56505 Motorized Support Legs.
★Ein getrennt erhältliches Verlängerungskabel verwenden, falls beim Einbau von Artikel 56505 motorbetriebene Stützfüße das Servokabel nicht bis zur MFC reicht.
★Si on installe les pieds supports motorisés réf.56505, utiliser un câble d'extension (disponible séparément) si le câble de servo est trop court pour rejoindre l'unité MFC.

TROP. 35 アルミジョイントレバープレート
56535 Aluminum Coupler Lever Plate
For Tractor Truck

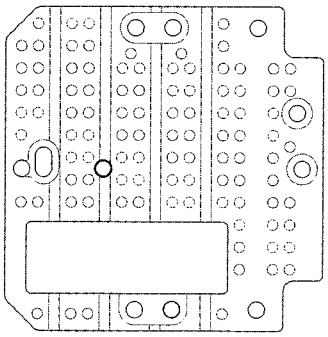

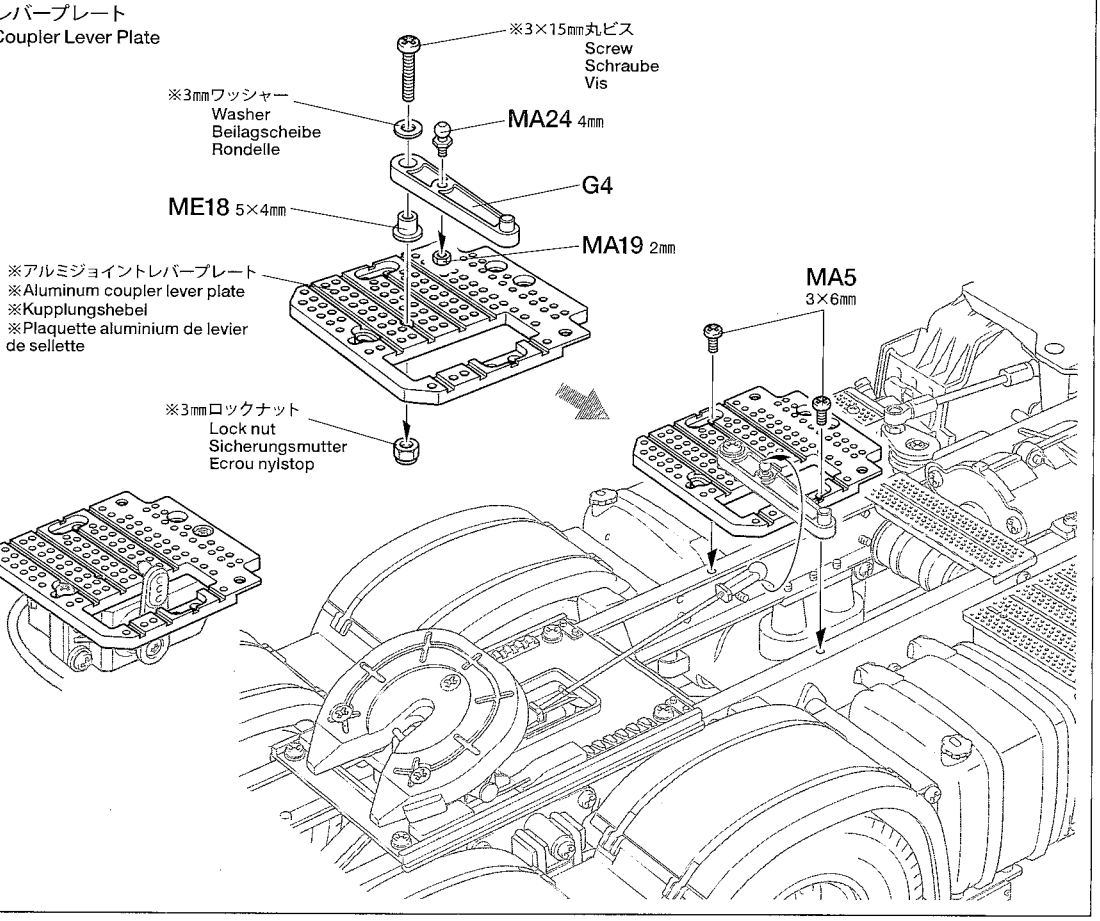

《TROP.5 オートサポートレッグ》
56505 Motorized Support Legs

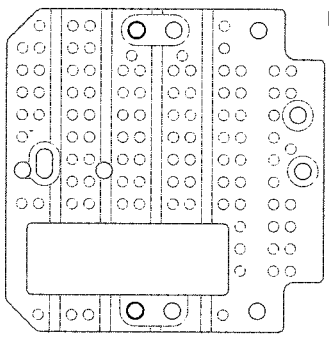

MERCEDES-BENZ AROCS 3363 6×4 CLASSICSPACE

●走らせない時はバッテリーを必ずはずしておきましょう。

SAFETY PRECAUTIONS
Follow the outlined rules for safe radio control operation.
●Avoid running the car in crowded areas and near small children.
●Make sure that no one else is using the same frequency in your running area. Using the same frequency at the same time can cause serious accidents, whether it's driving, flying, or sailing.
●Avoid running in standing water and rain. If R/C unit, motor, or battery get wet, clean and dry thoroughly in a dry shaded area.

R/C OPERATING PROCEDURES
①Switch on transmitter. If using a transmitter with an extending antenna, fully extend.
②Switch on receiver.
③Inspect operation using transmitter before running.
④Adjust steering servo and trim so that the model runs straight with transmitter in neutral.
⑤Reverse sequence to shut down after running.
⑥Make sure to disconnect/remove all batteries.
⑦Completely remove sand, mud, dirt etc.
⑧Apply grease to suspension, gears, bearings, etc.
⑨Store the vehicle and battery pack separately when not in use.

TIPS ZUR SICHERHEIT
Beachten Sie die folgenden Richtlinien für fehlerfreien Betrieb.
●Vermeiden Sie das Fahren des Autos an überfüllten Plätzen und in der Nähe von kleinen Kindern. Gebrauchen Sie nie die Straße für R/C Rennen.
●Prüfen Sie, daß niemand in der Umgebung dieselbe Frequenz benutzt, denn dadurch können Unfälle entstehen - sowohl beim Fahren, Fliegen oder Segeln.
●Vermeiden Sie das Fahren durch Pfützen und während Regen. Wenn das R/C Fahrzeug, der Motor oder die Batterien naß werden, müssen Sie alles sorgfältig im Trockenen säubern und reinigen.

KONTROLLEN VOR DER FAHRT
①Sender einschalten. Wenn Sie einen Sender mit Teleskopantenne benutzen, dieses ganz ausziehen.
②Empfänger einschalten.
③Die Funktion vor Abfahrt mit dem Sender überprüfen.
④Richten Sie das Lenkservo durch Einstellung am Gestänge so ein, daß das Modell bei neutraler Sender-Trimmung geradeaus fährt.
⑤Nach dem Fahrbetrieb in umgekehrter Reihenfolge vorgehen.
⑥Die Batterien herausnehmen bzw. abklemmen.
⑦Entfernen Sie Sand, Matsch, Schmutz etc.
⑧Fetten Sie die Aufhängung, Getriebe, Federungen etc. ein.
⑨Bei Nichtgebrauch Auto und Akkus getrennt verwahren.

MESURES DE SECURITE
Veuillez respecter impérativement les règles de sécurité suivantes lors de l'utilisation de votre ensemble R/C.
●Eviter de faire évoluer la voiture à proximité de jeunes enfants ou dans la foule. Ne jamais utiliser sur la voie publique!
●Assurez-vous que personne d'autre n'utilise la même fréquence sur le même terrain que vous. Utiliser la même fréquence en même temps peut être source de sérieux accidents, pendant la conduite, le vol ou la navigation des modèles R/C.
●Ne jamais faire évoluer le modèle sous la pluie ou sur une surface mouillée. Si le moteur, les accus, le récepteur ou les servos prenaient l'humidité, les nettoyer avec un chiffon et les laisser sécher.

PROCEDURE DE MISE EN MARCHE
①Allumer l'émetteur. Déployer entièrement l'antenne de l'émetteur, s'il en est doté.
②Mettre en marche le récepteur.
③Vérifiez la bonne marche de votre radiocommande avant de rouler.
④Le trim de direction doit être réglé pour que manche au neutre, le modèle évolue en ligne droite.
⑤Faites les opérations inverses après utilisation de votre ensemble R/C.
⑥Assurez-vous que les batteries soient bien débranchées et sortez-les du modèle.
⑦Enlever sable, poussière, boue etc...
⑧Graisser les pignons, articulations...
⑨Rangez la voiture et les accus séparément.

《RCカーの走らせかた》

★この走らせかたの順番はかならず守ってください。スイッチのON/OFFの順番を間違えると他の電波の混信によってRCカーが暴走する場合があります。

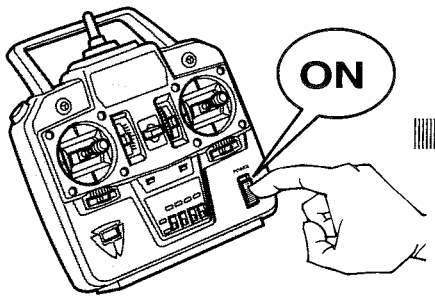

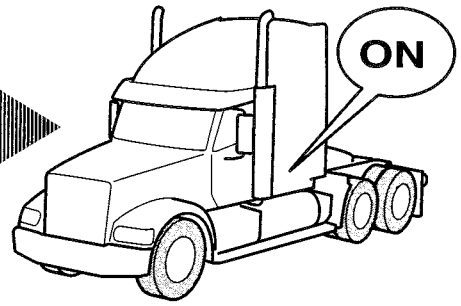

① スイッチをONにします。アンテナ付き送信機の場合はアンテナをのばしてください。

② 次にRCカー側のスイッチをONにしてください。

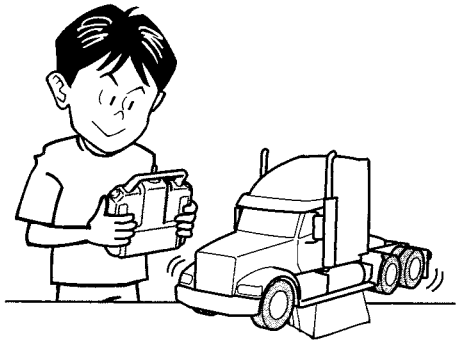

③ 走らせる前にRCカーを台の上に乗せ、各部の動きをチェックします。

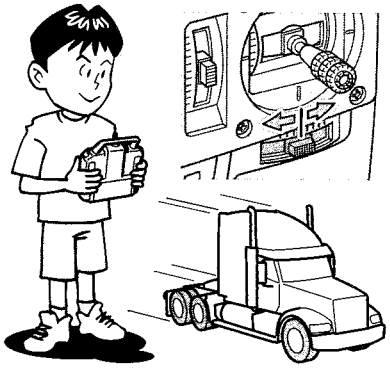

④ ステアリングを使わず走らせてみます。まっすぐに走らない場合はステアリングトリムを使って調節してください。

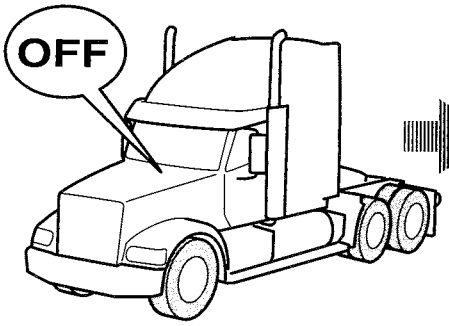

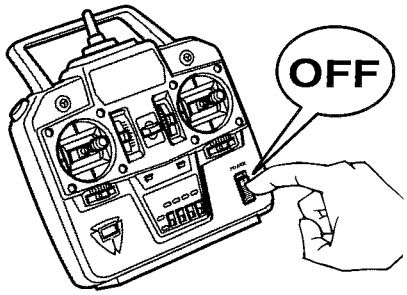

⑤ 走行を終わらせる時は、かならず走らせる時の逆の手順でスイッチを切っていきます。

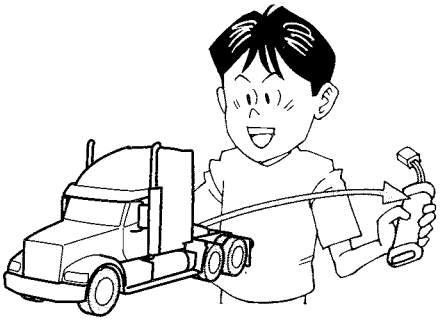

⑥ 走らせたあとは、かならずバッテリーをはずしておきましょう。

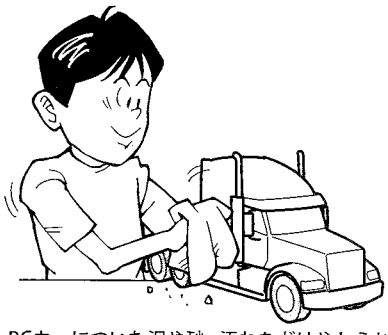

⑦ RCカーについた泥や砂、汚れなどはやわらかな布などできれいに拭き取りましょう。

⑧ ギヤや軸受け部、サスペンションなどの可動部はグリスをさしておきましょう。

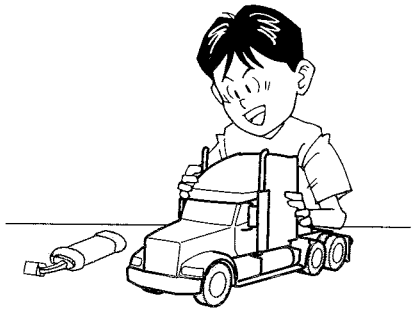

⑨ あとかたづけをしっかりしましょう。その時、バッテリーは別々にしておきます。

走行練習をしよう
PRACTICING
ÜBUNG
ENTRAINEMENT

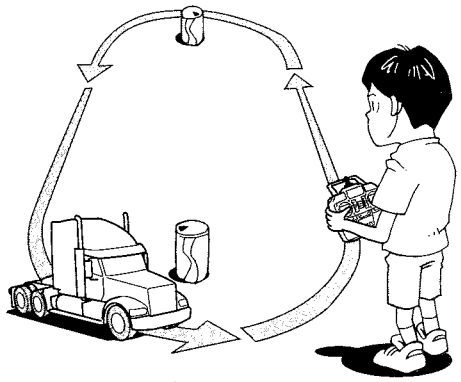

●大きく楕円を描くように走らせてみよう。
●Practice to achieve a large regular oval.
●Üben Sie, bis Sie ein sauberes Oval fahren können.
●Exercez vous à décrire un grand ovale régulier.

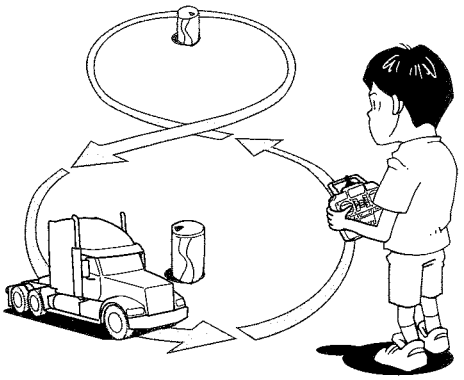

●空き缶などを利用して、8の字を描くように走らせてみよう。
●Use empty cans etc. as pylons for figure "8" drill.
●Verwenden Sie leichte, leere Büchsen etc. als Markierung für einen 8er-Übungskurs.
●Employez des boîtes vides... comme repères pour réaliser des "8".

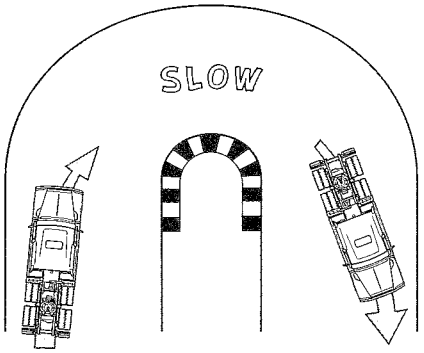

●コーナリングのやり方は、カーブに入るときに速度を落とし、曲がり終わるとともに速度を上げて行くとよいでしょう。
●Decelerate when entering into a curve and pick up the speed after vertex of the curve.
●Nehmen Sie beim Einfahren in die Kurve Gas weg und beschleunigen Sie nach dem Scheitelpunkt der Kurve.
●Ralentissez à l'entrée d'une courbe et reprenez de la vitesse après le passage du milieu de la courbe.

トラブルチェック
TROUBLESHOOTING
FEHLERSUCHE
RECHERCHE DES PANNES

★おかしいな?と思ったときは、車(RCカー)を修理に出すまえに、下の表を見てトラブルチェックを行ってください。
★Before sending your R/C model in for repair, check it again using the below diagram.
★Bevor Sie Ihr Modell zur Reparatur einsenden, prüfen Sie es nochmals selbst entsprechend der folgenden Anleitung.
★Avant de renvoyer votre modèle R/C pour une répa-ration, vérifiez-le à nouveau en suivant ce processus.

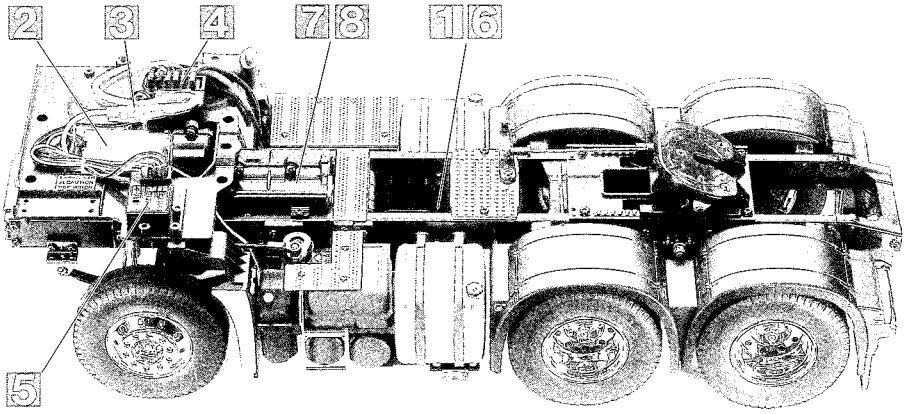

車の異常 PROBLEM PROBLEME	原 因 CAUSE URSACHE	直し方 REMEDY LÖSUNG REMEDE	
車が動かない Model does not move. Modell fährt nicht. Le modèle ne démarre pas.	走行用バッテリーが充電されていますか? Weak or no battery in model. Schwache oder keine Batterien in Auto. Pack de propulsion manquant ou insuffisament chargée.	走行用バッテリーを充電してください。 Install charged battery. Voll aufgeladene Batterien einlegen. Recharger la batterie.	1
	モーターに故障はありませんか? Damaged motor. Motorschaden. Moteur endommagé.	異音や、少しの走行で熱くなるようならモーターを交換してください。 Replace with new motor. Durch neuen Motor ersetzen. Remplacer par un nouveau moteur.	2
	コード類がやぶけてショートしていませんか? Worn or broken wiring. Verschlissene oder gebrochene Kabel. Câblage sectionné ou usé.	コードをしっかり絶縁するか、メーカーに修理を依頼してください。 Splice and insulate wiring completely. Kabel anspleißen und gut isolieren. Vérifier et isoler le câblage.	3
	ESC(エレクトロニックスピードコントローラー)が故障していませんか? Damaged electronic speed controller. Beschädigter Fahrregler. Variateur électronique de vitesse endommagé.	ご使用のメーカーにお問い合わせください。 Ask manufacturer to repair. Erkundigen Sie sich über Reparaturmöglichkeit beim Hersteller. Faites réparer par le S.A.V. du fabricant.	4
思うように走らない No control. Keine Kontrolle. Perte de contrôle.	送信機、受信機のアンテナはのびていますか? Improper antenna on transmitter or model. Sender- oder Empfängerantenne ist nicht ganz herausgezogen. Problème d'antenne émetteur ou récepteur.	送信機、受信機のアンテナをのばしてください。 Fully extend antenna. Antenne vollständig herausziehen. Déployer entièrement l'antenne.	5
	走行用バッテリーや、送信機の電池が少なくなっていませんか? Weak or no batteries in transmitter or model. Schwache oder keine Batterien in Sender oder Auto. Accus manquants ou insuffisamment chargés dans l'émetteur ou le modèle.	走行用バッテリーは充電してください。送信機の電池は新品のものと交換してください。 Install charged or fresh batteries. Legen Sie geladene Akkus oder neue Batterien ein. Installez des accus rechargés ou des piles neuves.	6
	回転部(ギヤなど)の組み立てがしっかり出来ていますか? Improper assembly of rotating parts. Unachtsamer Einbau drehender Teile. Mauvais assemblage des pièces en rotation.	説明図をよく見て回転部を確認、または組み立て直してください。 Reassemble them correctly referring to the instruction manual. Auseinandernehmen und gemäß Bedienungsanleitung neu zusammenbauen. Réassemblez correctement en vous référant au manuel d'instructions.	7
	可動部がグリスアップされていますか? Improper lubrication on rotating parts. Drehende Teile unzureichend geschmiert. Mauvaise lubrification des pièces en rotation.	可動部にグリスをつけてください。 Apply grease. Fetten. Graisser.	8
	近くで別のRCモデルを操縦していませんか? Another R/C model using same frequency. Ein anderes RC-Modell fährt auf der gleichen Frequenz. Un autre modèle R/C est sur la même fréquence.	場所を変えるか、少し時間をおきます。 Try a different location to operate your model. Das Auto an einem anderen Ort fahren lassen. Essayez un autre endroit pour faire rouler votre modèle R/C.	

PARTS

★製品改良のためキットは予告なく仕様を変更することがあります。
★Specifications are subject to change without notice.
★Technische Daten können im Zuge ohne Ankündigung verändert werden.
★Caractéristiques pouvant être modifiées sans information préalable.

A PARTS ×1
10005467

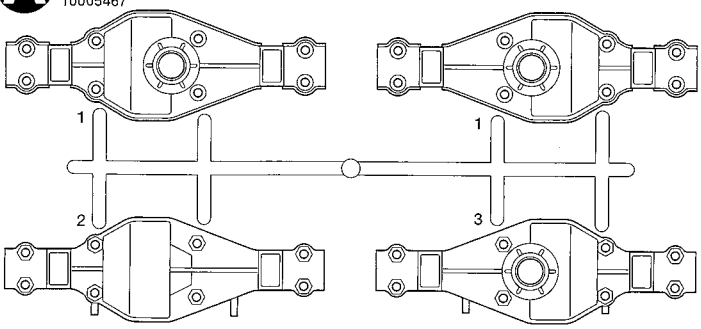

B PARTS ×1
10005468

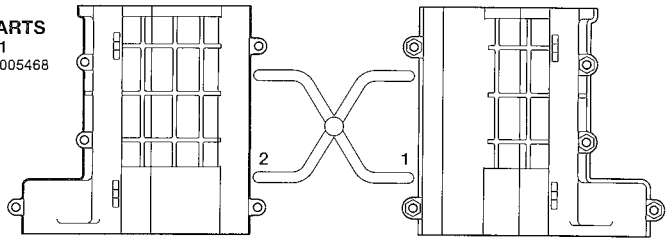

C PARTS ×1
10005564
(シャーシ部品)
Chassis parts
Chassisteile
Pièces du chassis

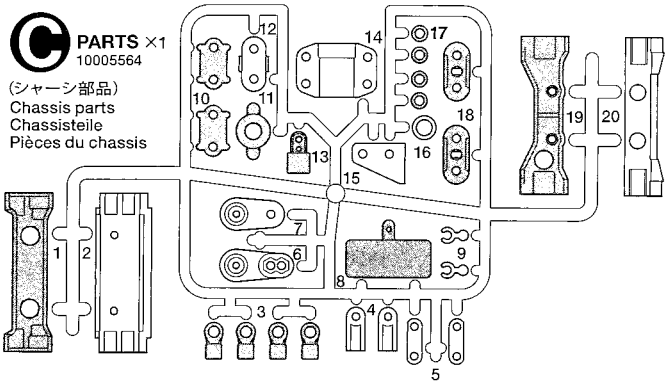

G PARTS ×1
10005473

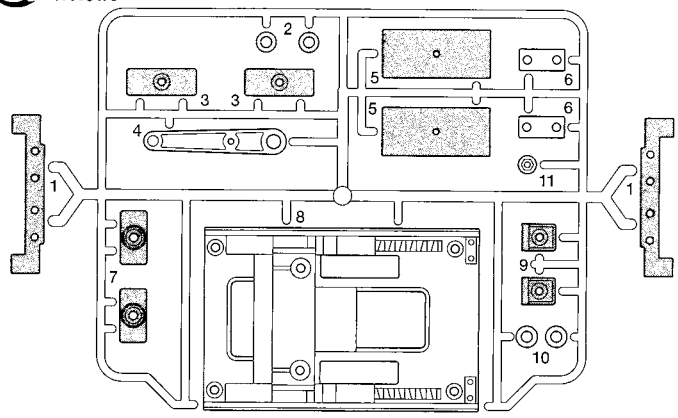

C PARTS ×1
19005933
(クロスメンバー部品)
Cross member
Querträgers
Renfort

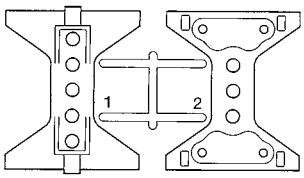

E PARTS ×1
10005471

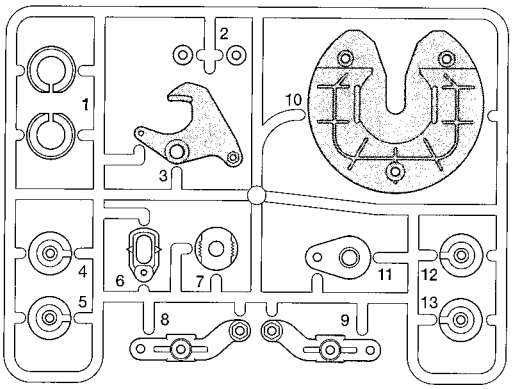

D PARTS ×1
10005565

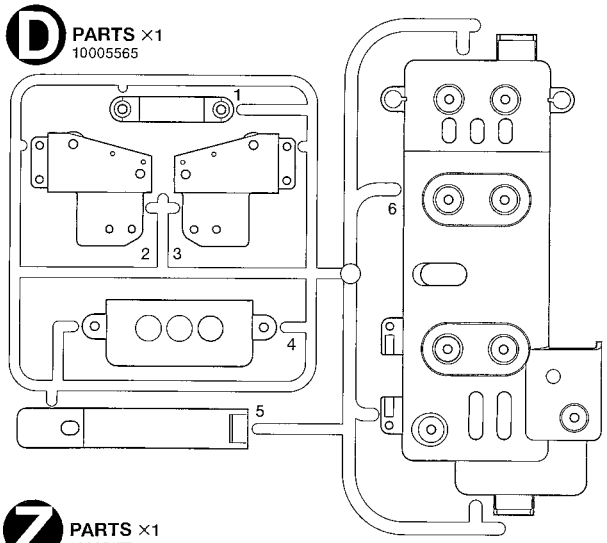

不要部品
Not used.
Nicht verwenden.
Non utilisées.

F PARTS ×2
10005472

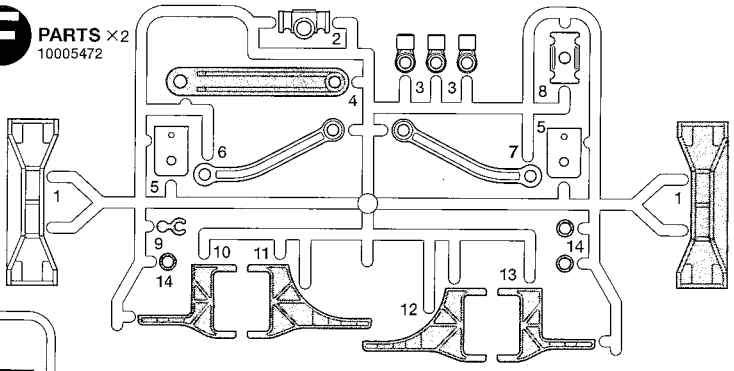

Z PARTS ×1
19225177

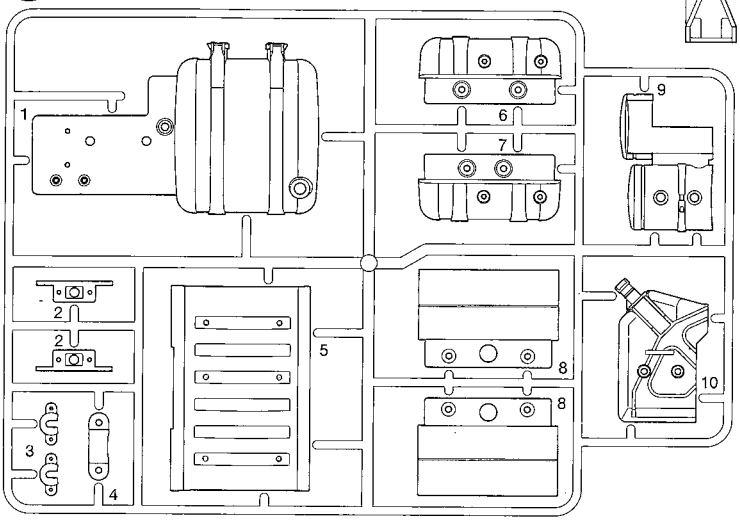

J PARTS ×1
19115047

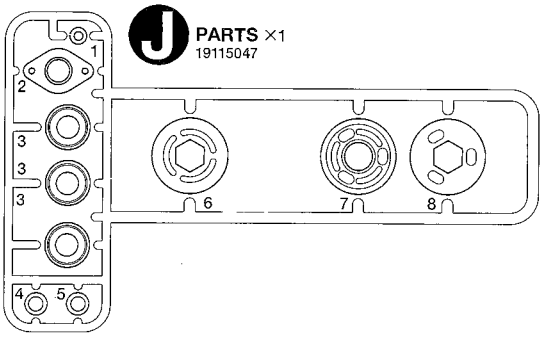

PARTS

シャーシフレーム L ·····×1
Chassis frame L 14005128
Fahrgestellrahmen L
Châssis bi-longeron G

シャーシフレーム R ·····×1
Chassis frame R 14005128
Fahrgestellrahmen R
Châssis bi-longeron D

ボディ ·····×1
Body 19335774
Karosserie
Carrosserie

ステッカー ·····×1
Sticker 19495910
Aufkleber
Autocollant

エッチングパーツ·····×1
Photo-etched parts 19403252
Fotogeätzten Teile
Pièces photo-découpées

インレットマーク ·····×1
Metal transfer 19495910
Metall-Sticker
Transfert metal

Q PARTS ×1
19115436

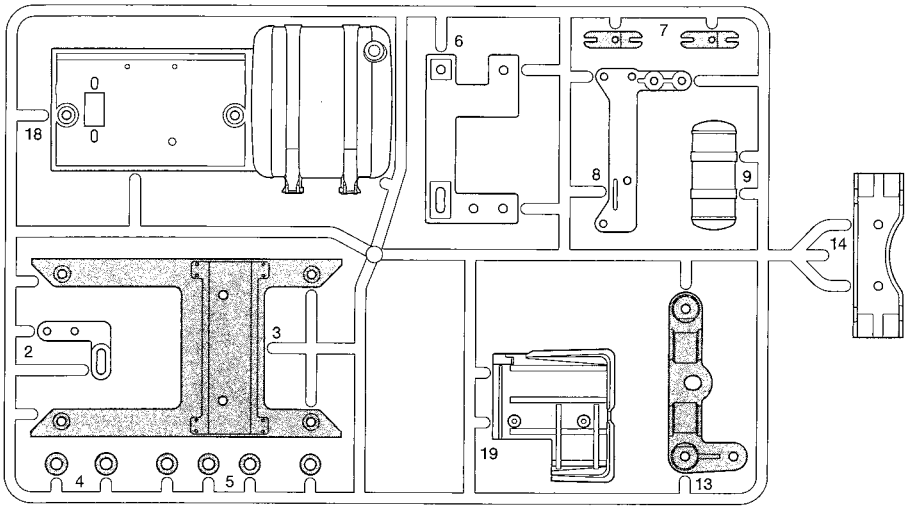

M PARTS ×1
19115456

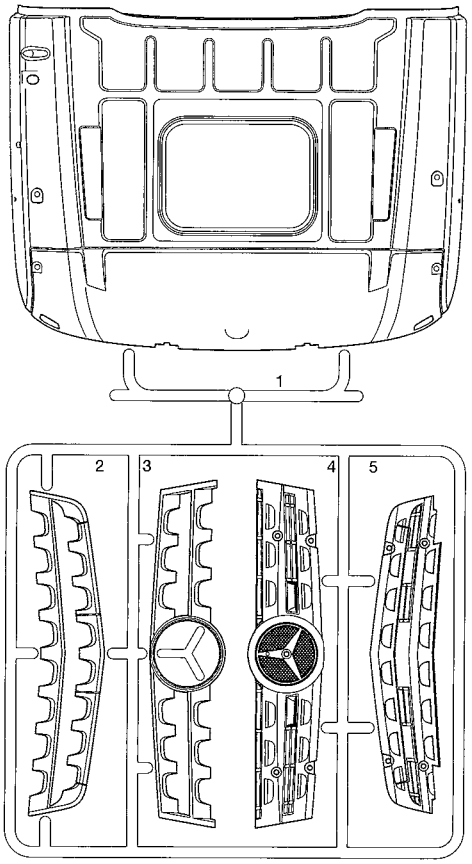

不要部品
Not used.
Nicht verwenden.
Non utilisées.

H PARTS ×1
19000958

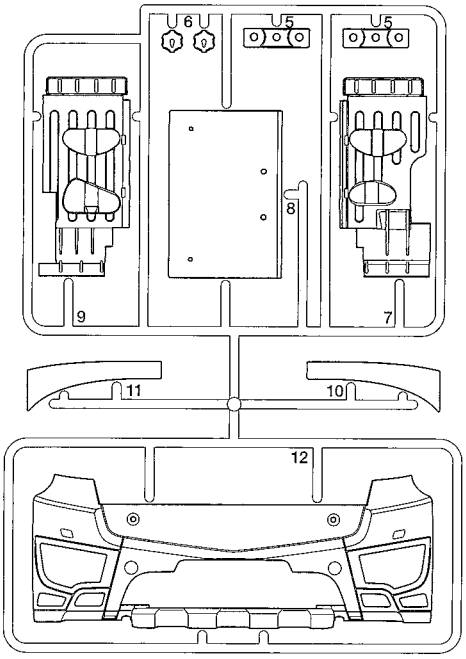

W PARTS ×1
19115457

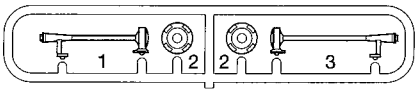

Y PARTS ×2
10225269

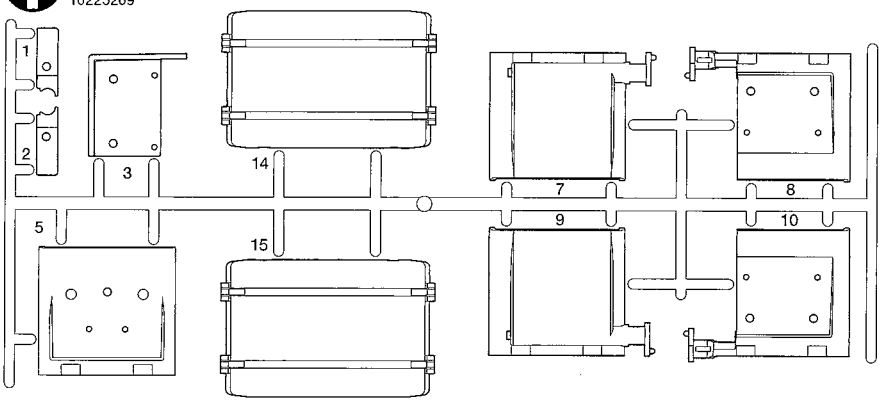

K PARTS ×1
19115454

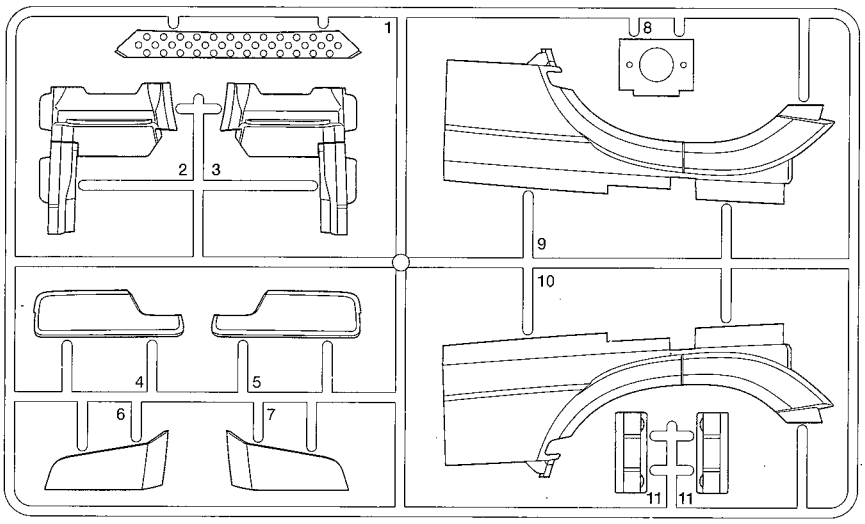

P PARTS ×1
19115458

オプション用部品
For option parts
Für Zubehörteile
Pour pieces optionelles

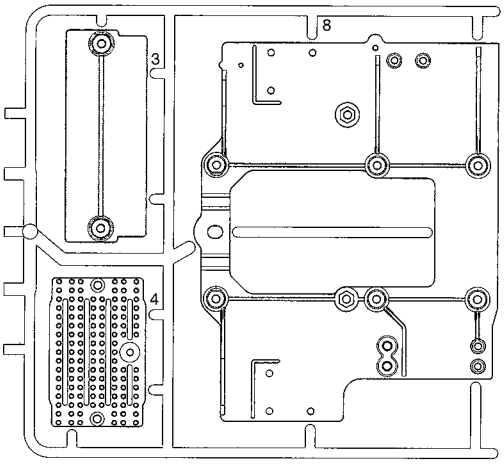

PARTS

U PARTS ×1
19225053

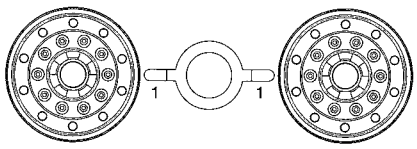

V PARTS ×4
10445258

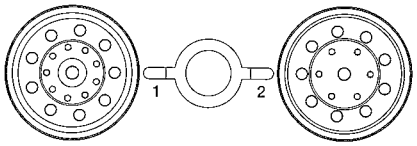

S PARTS ×1
19115460

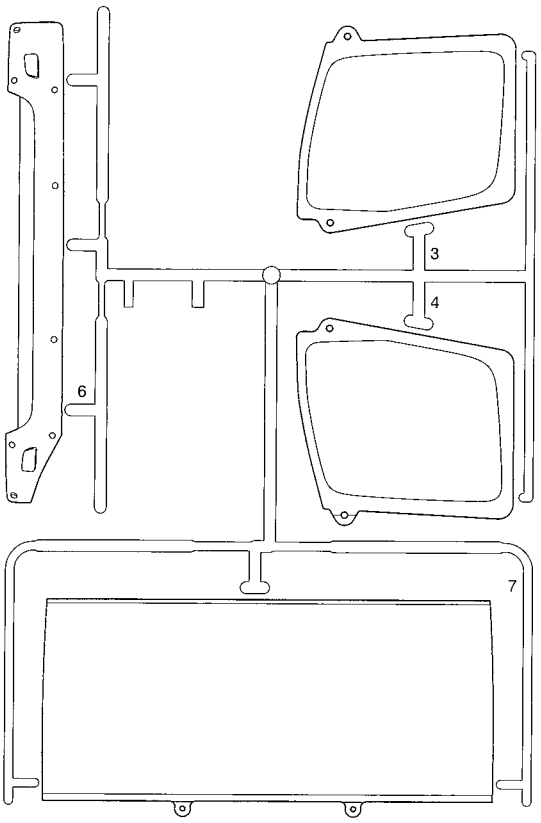

X PARTS ×1
10225105

オプション用部品
For option parts
Für Zubehörteile
Pour pieces optionelles

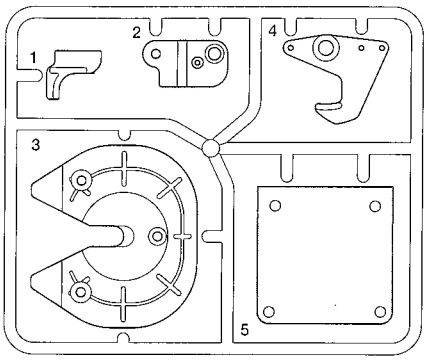

AA PARTS ×1
19000957

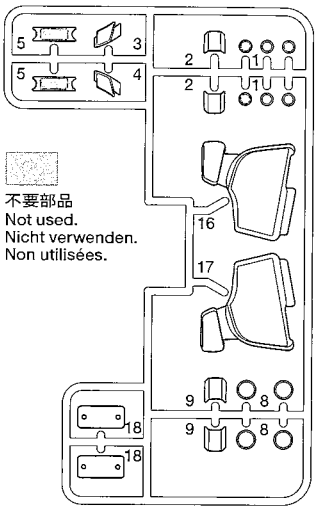

不要部品
Not used.
Nicht verwenden.
Non utilisées.

L PARTS ×1
19115455

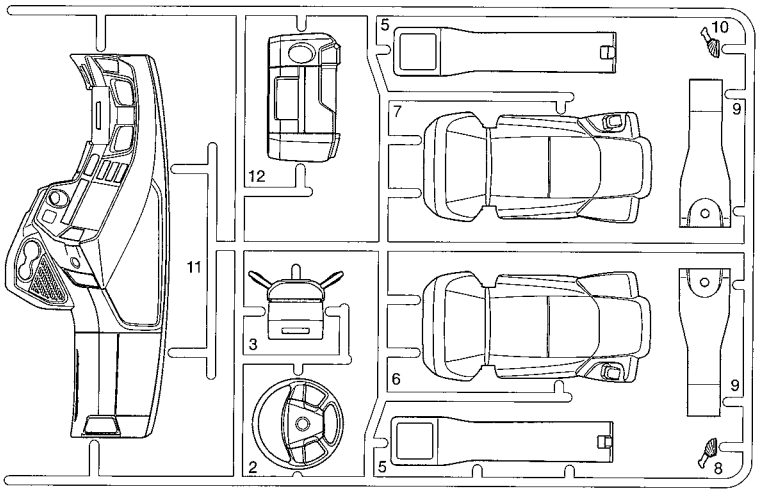

N PARTS ×1
19115457

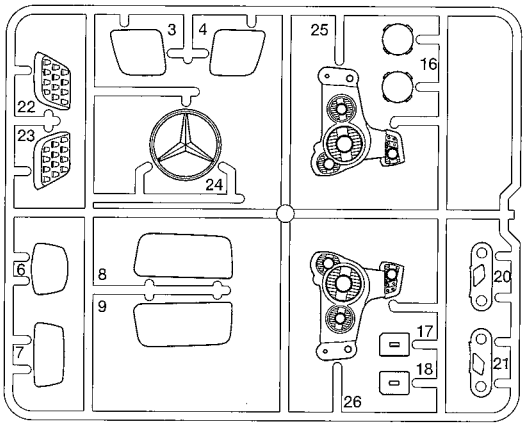

R PARTS ×1
19115459

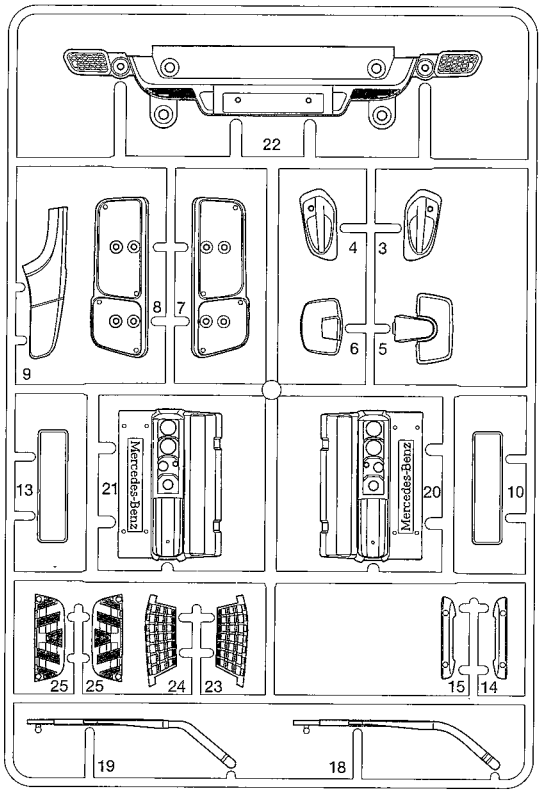

BB PARTS ×1
19000499

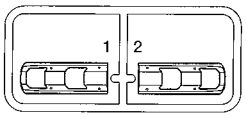

T PARTS ×1
19225180

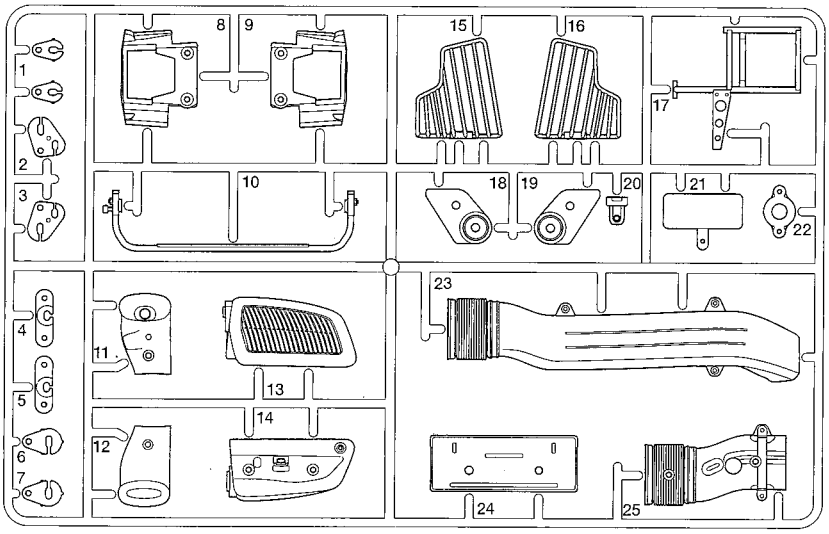

★金具部品は少し多目に入っています。予備として使ってください。
★Extra screws and nuts are included. Use them as spares.
★Ersatzschrauben und -muttern liegen bei.
★Des vis et des ecrous suppleméntaires sont inclus. Les utiliser comme pièces de rechange.

シフトロッド ……×1
Shift rod 19400572
Schaltstange
Tringlerie de boîte de vitesse

モーター ……×1
Motor 53689
Moteur

タイヤ ……×10
Tire 19805456
Reifen
Pneu

バッテリー延長コード ·×1
Battery extension cable
Accu Verlängerungskabel
Câble d'extension de la batterie

アンテナパイプ ……×1
Antenna pipe 16095003
Antennenrohr
Gaine d'antenne

プラギヤ袋詰 19335128
Gear bag
Zahnräder-Beutel
Sachet de pignonerie

27Tプラギヤ ·×1
27T Gear
27Z Zahnrad
Pignon 27 dents

30Tプラギヤ ·×1
30T Gear
30Z Zahnrad
Pignon 30 dents

36Tプラギヤ ·×1
36T Gear
36Z Zahnrad
Pignon 36 dents

37Tプラギヤ ·×1
37T Gear
37Z Zahnrad
Pignon 37 dents

44Tプラギヤ ·×1
44T Gear
44Z Zahnrad
Pignon 44 dents

A ❶~❼
19403253

MA1 ×1 19805859 — 3×15㎜丸ビス / Screw / Schraube / Vis

MA2 ×4 19805898 — 3×12㎜丸ビス / Screw / Schraube / Vis

MA3 ×1 19804159 — 3×10㎜丸ビス / Screw / Schraube / Vis

MA4 ×3 19805853 — 3×8㎜丸ビス / Screw / Schraube / Vis

MA5 ×12 19805636 — 3×6㎜丸ビス / Screw / Schraube / Vis

MA6 ×2 19808291 — 3×18㎜段付ビス / Step screw / Paßschraube / Vis décolletée

MA7 ×1 19808002 — 2.6×16㎜丸ビス / Screw / Schraube / Vis

MA8 ×1 19804394 — 2.6×10㎜バインドビス / Screw / Schraube / Vis

MA9 ×2 94802 — 2×5㎜トラス丸ビス / Screw / Schraube / Vis

MA10 ×1 50583 — 3×15㎜タッピングビス / Tapping screw / Schneidschraube / Vis taraudeuse

MA11 ×4 19805629 — 3×12㎜タッピングビス / Tapping screw / Schneidschraube / Vis taraudeuse

MA12 ×5 19804392 — 3×10㎜タッピングビス / Tapping screw / Schneidschraube / Vis taraudeuse

MA13 ×30 19805754 — 3×8㎜タッピングビス / Tapping screw / Schneidschraube / Vis taraudeuse

MA14 ×1 19804518 — 2.6×16㎜タッピングビス / Tapping screw / Schneidschraube / Vis taraudeuse

MA15 ×1 50575 — 2.6×10㎜タッピングビス / Tapping screw / Schneidschraube / Vis taraudeuse

MA16 ×3 19805662 — 3×10㎜フランジタッピングビス / Flange tapping screw / Kragenschraube / Vis taraudeuse à flasque

MA17 ×3 19804935 — 3×8㎜フランジタッピングビス / Flange tapping screw / Kragenschraube / Vis taraudeuse à flasque

MA18 ×3 19805896 — 3㎜ナット / Nut / Mutter / Ecrou

MA19 ×1 19804230 — 2㎜ナット / Nut / Mutter / Ecrou

MA20 ×2 19805991 — 3㎜ロックナット（薄） / Lock nut (thin) / Sicherungsmutter (dünn) / Ecrou de blocage (fin)

MA21 ×2 53539 — 5.5×1.5㎜スペーサー / Spacer / Distanzring / Entretoise

MA22 ×1 19805611 — 5×9㎜ピローボール / Ball connector / Kugelkopf / Connecteur à rotule

MA23 ×2 50592 — 5㎜ピローボール / Ball connector / Kugelkopf / Connecteur à rotule

MA24 ×1 50590 — 4㎜ピローボール / Ball connector / Kugelkopf / Connecteur à rotule

MA25 ×1 19805622 — 1150メタル / Metal bearing / Metall-Lager / Palier en métal

MA26 ×1 19805185 — 850メタル / Metal bearing / Metall-Lager / Palier en métal

MA27 ×4 16274007 — バンプストッパー / Bump stopper / Anschlagpuffer / Arrêt d'axe

MA28 ×6 50596 — 5㎜アジャスター / Adjuster / Einstellstück / Chape à rotule

MA29 ×2 — リヤサスプレート / Rear suspension plate / Hintere Aufhängungsplatte / Plaquette de suspension arrière

MA30 ×1 12500033 — 3×105㎜両ネジシャフト / Threaded shaft / Gewindestange / Tige filetée

MA31 ×1 19805628 — 3×42㎜両ネジシャフト / Threaded shaft / Gewindestange / Tige filetée

MA32 ×1 19805193 — 3×16㎜ネジシャフト / Threaded shaft / Gewindestange / Tige filetée

MA33 ×1 13555110 — ステアリングシャフト / Steering shaft / Lenkwelle / Axe de direction

MA34 ×4 19804921 — シャックル / Shackle / Federbügel / Support de lames

MA35 ×2 19804919 — フロントサスステーA / Front suspension stay A / Vordere Aufhängungsstrebe A / Support de suspension avant A

MA36 ×2 19804920 — フロントサスステーB / Front suspension stay B / Vordere Aufhängungsstrebe B / Support de suspension avant B

MA37 ×2 — フロントダンパーステーA / Front damper stay A / Vordere Dämpferstrebe A / Support d'amortisseur avant A

B ❽~❿
19403254

MA1 ×2 19805859 — 3×15㎜丸ビス / Screw / Schraube / Vis

MA5 ×2 19805636 — 3×6㎜丸ビス / Screw / Schraube / Vis

MB1 ×6 19808289 — 3×14㎜段付ビス / Step screw / Paßschraube / Vis décolletée

MA18 ×3 19805896 — 3㎜ナット / Nut / Mutter / Ecrou

MB2 ×14 19804364 — 3㎜ロックナット / Lock nut / Sicherungsmutter / Ecrou nylstop

MB3 ×2 19805897 — 3㎜フランジナット / Flange nut / Kragenmutter / Ecrou à flasque

MB4 ×2 50588 — 2㎜Eリング / E-ring / E-Ring / Circlip

MA22 ×3 19805611 — 5×9㎜ピローボール / Ball connector / Kugelkopf / Connecteur à rotule

MB5 ×2 12685035 — 3×19㎜リンクピン / Link pin / Lenkerbolzen / Axe d'articulation

MB6 ×6 84195 — 3㎜Oリング（黒） / O-ring (black) / O-Ring (schwarz) / Joint torique (noir)

MB7 ×2 19804925 — ダンパーカラー / Damper collar / Dämpferkragen / Collier d'amortisseur

MB8 ×4 — Uボルト / U-Bolt / U-Bolzen / Boulon en U

MB9 ×2 — リーフスペーサー / Spring seat / Federsitz / Assise de ressort

MB10 ×6 19445414 — ダンパーシリンダー / Damper cylinder / Dämpfer-Zylinder / Corps d'amortisseur

MB11 ×6 19804923 — ダンパーシャフト / Damper shaft / Dämpferstange / Axe d'amortisseur

MB12 ×2 15005067 — ダンパースプリング / Damper spring / Dämpfer-Feder / Ressort d'amortisseur

MB13 ×2 19804922 — アップライトシャフト / Upright shaft / Achsschenkelwelle / Axe de fusée

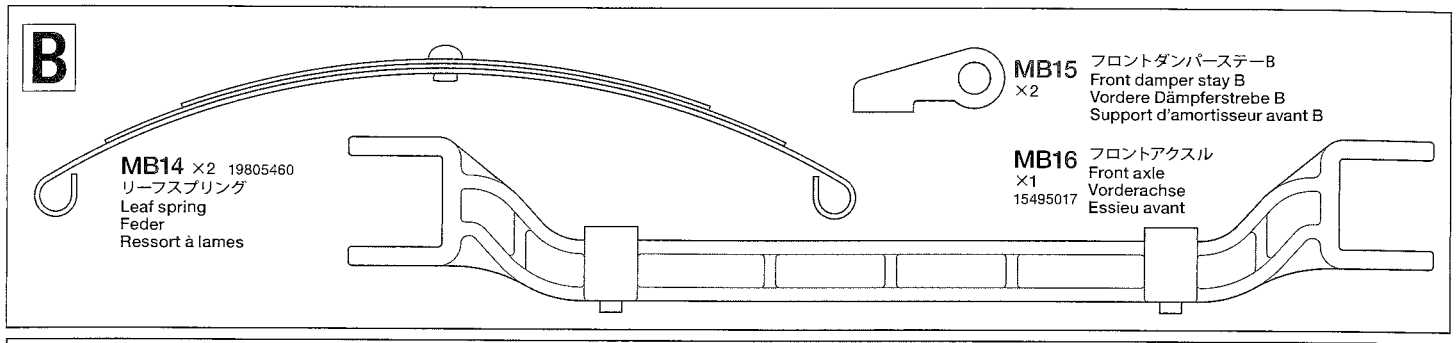
B
MB14 ×2 19805460
リーフスプリング
Leaf spring
Feder
Ressort à lames
MB15 ×2
フロントダンパーステーB
Front damper stay B
Vordere Dämpferstrebe B
Support d'amortisseur avant B
MB16 ×1 15495017
フロントアクスル
Front axle
Vorderachse
Essieu avant

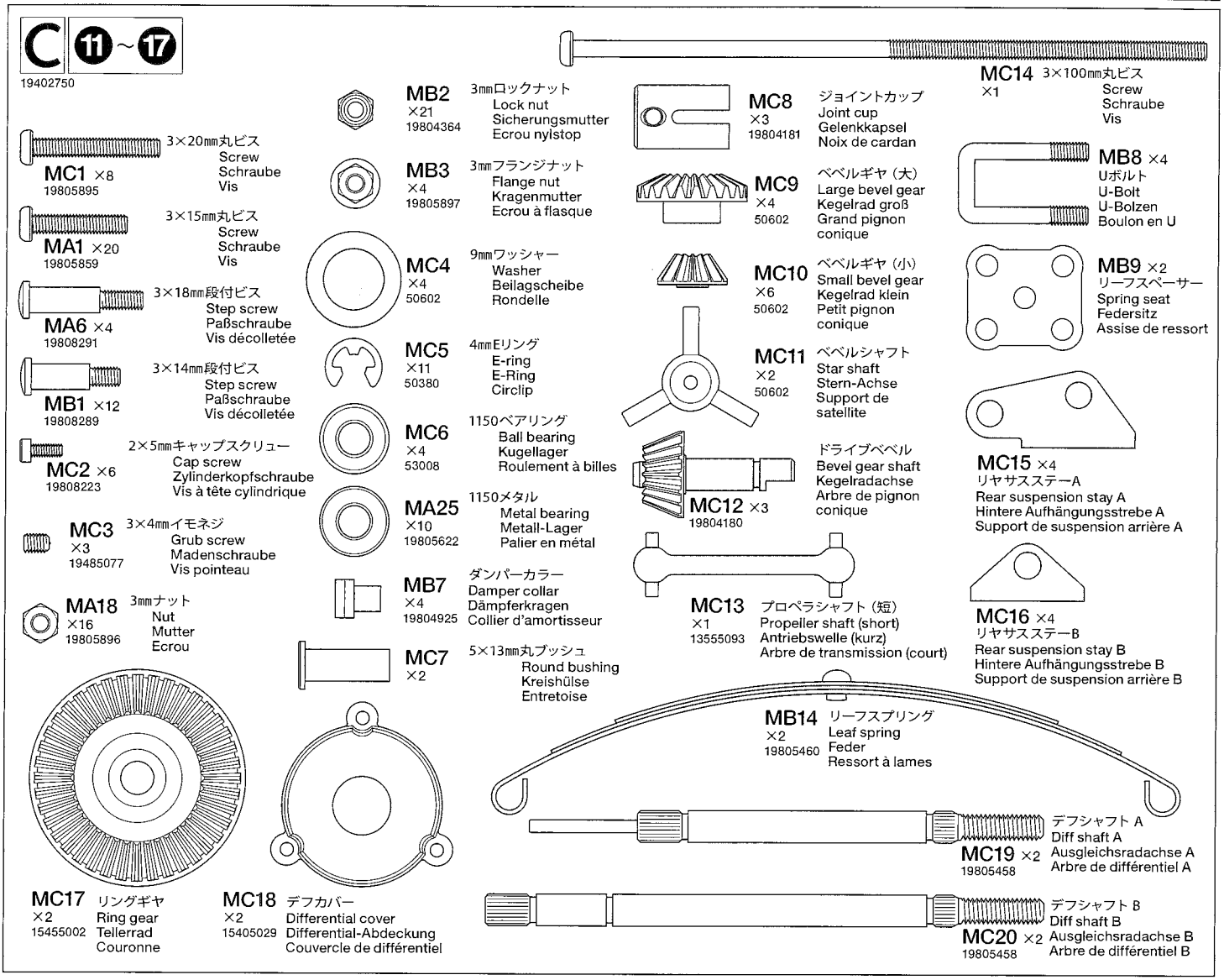
C 11~17
19402750
MC1 ×8 19805895
3×20mm丸ビス
Screw
Schraube
Vis
MA1 ×20 19805859
3×15mm丸ビス
Screw
Schraube
Vis
MA6 ×4 19808291
3×18mm段付ビス
Step screw
Paßschraube
Vis décolletée
MB1 ×12 19808289
3×14mm段付ビス
Step screw
Paßschraube
Vis décolletée
MC2 ×6 19808223
2×5mmキャップスクリュー
Cap screw
Zylinderkopfschraube
Vis à tête cylindrique
MC3 ×3 19485077
3×4mmイモネジ
Grub screw
Madenschraube
Vis pointeau
MA18 ×16 19805896
3mmナット
Nut
Mutter
Ecrou
MB2 ×21 19804364
3mmロックナット
Lock nut
Sicherungsmutter
Ecrou nylstop
MB3 ×4 19805897
3mmフランジナット
Flange nut
Kragenmutter
Ecrou à flasque
MC4 ×4 50602
9mmワッシャー
Washer
Beilagscheibe
Rondelle
MC5 ×11 50380
4mmEリング
E-ring
E-Ring
Circlip
MC6 ×4 53008
1150ベアリング
Ball bearing
Kugellager
Roulement à billes
MA25 ×10 19805622
1150メタル
Metal bearing
Metall-Lager
Palier en métal
MB7 ×4 19804925
ダンパーカラー
Damper collar
Dämpferkragen
Collier d'amortisseur
MC7 ×2
5×13mm丸ブッシュ
Round bushing
Kreishülse
Entretoise
MC8 ×3 19804181
ジョイントカップ
Joint cup
Gelenkkapsel
Noix de cardan
MC9 ×4 50602
ベベルギヤ（大）
Large bevel gear
Kegelrad groß
Grand pignon conique
MC10 ×6 50602
ベベルギヤ（小）
Small bevel gear
Kegelrad klein
Petit pignon conique
MC11 ×2 50602
ベベルシャフト
Star shaft
Stern-Achse
Support de satellite
MC12 ×3 19804180
ドライブベベル
Bevel gear shaft
Kegelradachse
Arbre de pignon conique
MC13 ×1 13555093
プロペラシャフト（短）
Propeller shaft (short)
Antriebswelle (kurz)
Arbre de transmission (court)
MC14 ×1
3×100mm丸ビス
Screw
Schraube
Vis
MB8 ×4
Uボルト
U-Bolt
U-Bolzen
Boulon en U
MB9 ×2
リーフスペーサー
Spring seat
Federsitz
Assise de ressort
MC15 ×4
リヤサステーA
Rear suspension stay A
Hintere Aufhängungsstrebe A
Support de suspension arrière A
MC16 ×4
リヤサステーB
Rear suspension stay B
Hintere Aufhängungsstrebe B
Support de suspension arrière B
MB14 ×2 19805460
リーフスプリング
Leaf spring
Feder
Ressort à lames
MC19 ×2 19805458
デフシャフト A
Diff shaft A
Ausgleichsradachse A
Arbre de différentiel A
MC20 ×2 19805458
デフシャフト B
Diff shaft B
Ausgleichsradachse B
Arbre de différentiel B
MC17 ×2 15455002
リングギヤ
Ring gear
Tellerrad
Couronne
MC18 ×2 15405029
デフカバー
Differential cover
Differential-Abdeckung
Couvercle de différentiel

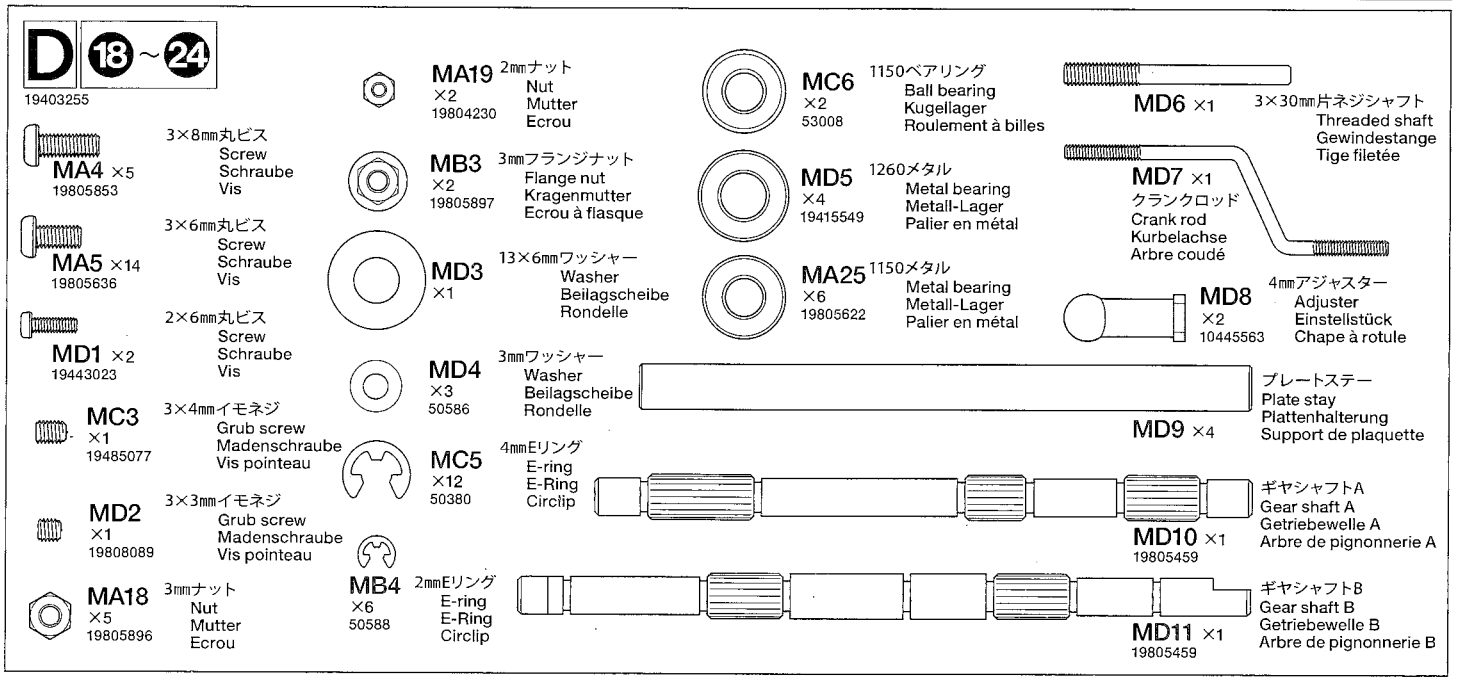
D 18~24
19403255
MA4 ×5 19805853
3×8mm丸ビス
Screw
Schraube
Vis
MA5 ×14 19805636
3×6mm丸ビス
Screw
Schraube
Vis
MD1 ×2 19443023
2×6mm丸ビス
Screw
Schraube
Vis
MC3 ×1 19485077
3×4mmイモネジ
Grub screw
Madenschraube
Vis pointeau
MD2 ×1 19808089
3×3mmイモネジ
Grub screw
Madenschraube
Vis pointeau
MA18 ×5 19805896
3mmナット
Nut
Mutter
Ecrou
MA19 ×2 19804230
2mmナット
Nut
Mutter
Ecrou
MB3 ×2 19805897
3mmフランジナット
Flange nut
Kragenmutter
Ecrou à flasque
MD3 ×1
13×6mmワッシャー
Washer
Beilagscheibe
Rondelle
MD4 ×3 50586
3mmワッシャー
Washer
Beilagscheibe
Rondelle
MC5 ×12 50380
4mmEリング
E-ring
E-Ring
Circlip
MB4 ×6 50588
2mmEリング
E-ring
E-Ring
Circlip
MC6 ×2 53008
1150ベアリング
Ball bearing
Kugellager
Roulement à billes
MD5 ×4 19415549
1260メタル
Metal bearing
Metall-Lager
Palier en métal
MA25 ×6 19805622
1150メタル
Metal bearing
Metall-Lager
Palier en métal
MD6 ×1
3×30mm片ネジシャフト
Threaded shaft
Gewindestange
Tige filetée
MD7 ×1
クランクロッド
Crank rod
Kurbelachse
Arbre coudé
MD8 ×2 10445563
4mmアジャスター
Adjuster
Einstellstück
Chape à rotule
MD9 ×4
プレートステー
Plate stay
Plattenhalterung
Support de plaquette
MD10 ×1 19805459
ギヤシャフトA
Gear shaft A
Getriebewelle A
Arbre de pignonnerie A
MD11 ×1 19805459
ギヤシャフトB
Gear shaft B
Getriebewelle B
Arbre de pignonnerie B

D

MC8 ×1 19804181
ジョイントカップ
Joint cup
Gelenkkapsel
Noix de cardan

MD12 ×1 13545010
20Tミッションギヤ
20T Gear
20Z Zahnrad
Pignon 20 dents

MD13 ×1 13545009
13Tミッションギヤ
13T Gear
13Z Zahnrad
Pignon 13 dents

MD14 ×1 14305125
モータープレート
Motor plate
Motor-Platte
Plaquette-moteur

MD15 ×1 13505039
10Tピニオンギヤ
10T Pinion gear
10Z Motorritzel
Pignon moteur 10 dents

MD16 ×2
ギヤスペーサー（長）
Gear hub (long)
Stabmutter (lang)
Moyeu de pignon (long)

MD17 ×1
ギヤスペーサー（短）
Gear hub (short)
Stabmutter (kurz)
Moyeu de pignon (court)

MD18 ×1
シフトアーム
Shift arm
Schaltarm
Renvoi de boîte

MD19 ×1 19804831
4㎜シフトボール
Shift ball
Kugelkopf
Rotule de boîte

MD20 ×3
シフトフォーク
Shift fork
Schaltgabel
Fourche de boîte de vitesse

MD21 ×1
ギヤボックスプレートB
Gearbox plate B
Getriebedeckel B
Plaquette de carter B

MD22 ×4 19804926
シフトスプリング
Shift spring
Schaltfeder
Ressort de boîte de vitesse

MD23 ×1
ギヤボックスプレートA
Gearbox plate A
Getriebedeckel A
Plaquette de carter A

MD24 ×1 13555148
プロペラシャフト（長）
Propeller shaft (long)
Antriebswelle (lang)
Arbre de transmission (long)

E 25～42

19403349

ME1 ×2 19805574
3×18㎜丸ビス
Screw
Schraube
Vis

MA1 ×4 19805859
3×15㎜丸ビス
Screw
Schraube
Vis

MA2 ×2 19805898
3×12㎜丸ビス
Screw
Schraube
Vis

MA3 ×7 19804159
3×10㎜丸ビス
Screw
Schraube
Vis

MA4 ×6 19805853
3×8㎜丸ビス
Screw
Schraube
Vis

MA5 ×14 19805636
3×6㎜丸ビス
Screw
Schraube
Vis

ME2 ×2
2.6×3㎜丸ビス
Screw
Schraube
Vis

ME3 ×2 19804928
2×20㎜丸ビス
Screw
Schraube
Vis

ME4 ×18 19804158
2×4㎜丸ビス
Screw
Schraube
Vis

ME5 ×1
1.6×10㎜丸ビス
Screw
Schraube
Vis

ME6 ×4
1.2×6㎜丸ビス
Screw
Schraube
Vis

ME7 ×3 19805696
3×8㎜皿ビス
Screw
Schraube
Vis

ME8 ×4 19804929
2×8㎜トラス丸ビス
Screw
Schraube
Vis

MA9 ×19 94802
2×5㎜トラス丸ビス
Screw
Schraube
Vis

ME9 ×2 19805632
2×10㎜キャップスクリュー
Cap screw
Zylinderkopfschraube
Vis à tête cylindrique

MC2 ×12 19808223
2×5㎜キャップスクリュー
Cap screw
Zylinderkopfschraube
Vis à tête cylindrique

MA12 ×2 19804392
3×10㎜タッピングビス
Tapping screw
Schneidschraube
Vis taraudeuse

MA13 ×24 19805754
3×8㎜タッピングビス
Tapping screw
Schneidschraube
Vis taraudeuse

ME10 ×9 50573
2×8㎜タッピングビス
Tapping screw
Schneidschraube
Vis taraudeuse

ME11 ×6 19808058
2×6㎜タッピングビス
Tapping screw
Schneidschraube
Vis taraudeuse

ME12 ×1 19483006
2×6㎜皿タッピングビス
Tapping screw
Schneidschraube
Vis taraudeuse

MA16 ×1 19805662
3×10㎜フランジタッピングビス
Flange tapping screw
Kragenschraube
Vis taraudeuse à flasque

MC3 ×1 19485077
3×4㎜イモネジ
Grub screw
Madenschraube
Vis pointeau

MD2 ×2 19808089
3×3㎜イモネジ
Grub screw
Madenschraube
Vis pointeau

MD4 ×2 50586
3㎜ワッシャー
Washer
Beilagscheibe
Rondelle

ME13 ×4 19804508
2㎜ワッシャー（小）
Washer (small)
Beilagscheibe (klein)
Rondelle (petite)

ME14 ×4 19808244
3㎜ナット（薄）
Nut (thin)
Mutter (dünn)
Ecrou (fin)

MB2 ×2 19804364
3㎜ロックナット
Lock nut
Sicherungsmutter
Ecrou de blocage

MA19 ×22 19804230
2㎜ナット
Nut
Mutter
Ecrou

ME15 ×6 19805557
4㎜フランジロックナット
Flange lock nut
Sicherungsmutter
Ecrou nylstop à flasque

MB3 ×3 19805897
3㎜フランジナット
Flange nut
Kragenmutter
Ecrou à flasque

ME16 ×1 19805827
3㎜タイトナット
Press nut
Druckmutter
Ecrou de pression

MB4 ×1 50588
2㎜Eリング
E-ring
E-Ring
Circlip

MA24 ×2 50590
4㎜ピローボール
Ball connector
Kugelkopf
Connecteur à rotule

MA25 ×4 19805622
1150メタル
Metal bearing
Metall-Lager
Palier en métal

ME17 ×1
ジョイントナット
Coupler nut
Spannmutter
Ecrou d'attelage

ME18 ×1
5×4㎜丸ブッシュ
Round bushing
Kreishülse
Entretoise

ME19 ×4 19805337
ホイールハブ
Wheel hub
Radnabe
Moyeu de roue

ME20 ×2 19808200
3×8㎜スペーサー
Spacer
Distanzring
Entretoise

ME21 ×1
3×28㎜シャフト
Shaft
Achse
Axe

ME22 ×1 19804927
ホールドスプリング
Hold spring
Halterfeder
Ressort de fixation

ME23 ×1 19804927
リターンスプリング
Return spring
Ausrück-Feder
Ressort de retour

ME24 ×1 19804927
サポートスプリング
Support spring
Feder der Abstützung
Ressort de support

ME25 ×1 19805732
六角マウント
Hexagonal mount
Sechskantbefestigung
Support hexagonal

MD8 ×2 10445563
4㎜アジャスター
Adjuster
Einstellstück
Chape à rotule

ME26 ×2 19808292
3×60㎜丸ビス
Screw
Schraube
Vis

ME27 ×1 12500035
2×75㎜両ネジシャフト
Threaded shaft
Gewindestange
Tige filetée

ME28 ×1
3×60㎜リンクピン
Link pin
Lenkerbolzen
Axe d'articulation

ME29 ×1 13550023
シャーシステー
Chassis stay
Chassis-Strebe
Support du châssis

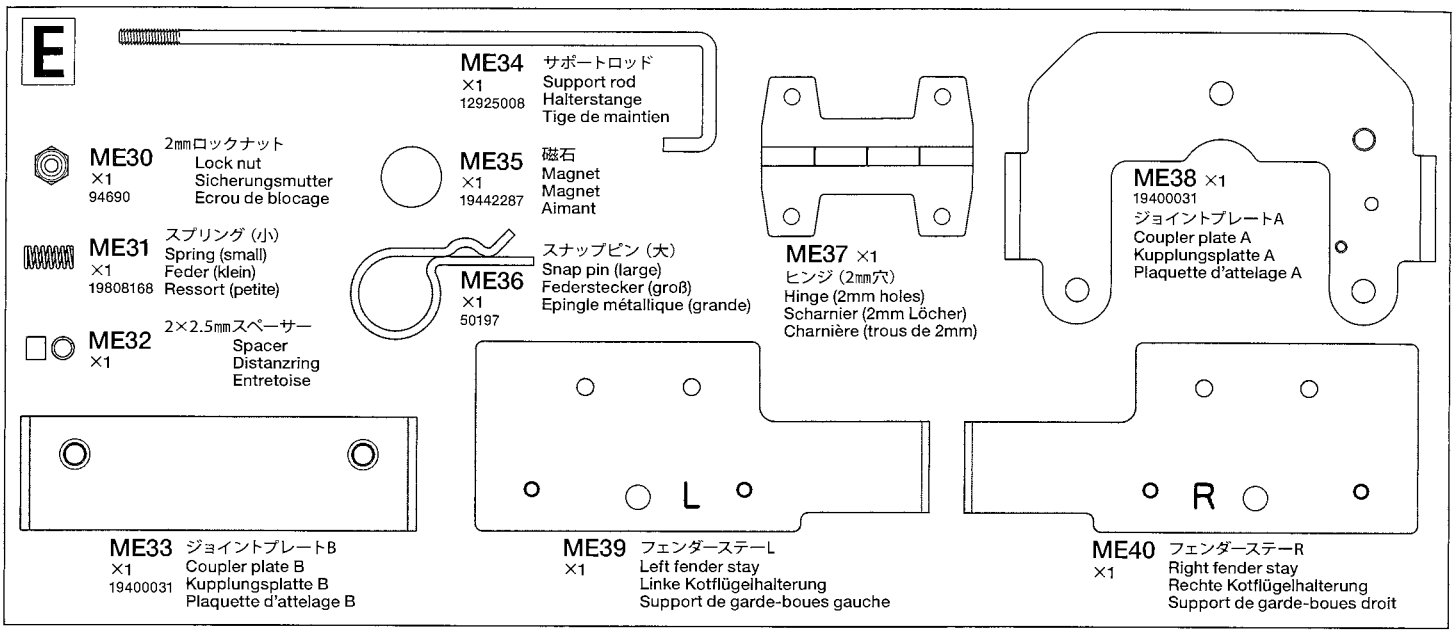
E
ME34 ×1 12925008 サポートロッド Support rod Halterstange Tige de maintien
ME30 ×1 94690 2mmロックナット Lock nut Sicherungsmutter Ecrou de blocage
ME35 ×1 19442287 磁石 Magnet Magnet Aimant
ME31 ×1 19808168 スプリング（小） Spring (small) Feder (klein) Ressort (petite)
ME36 ×1 50197 スナップピン（大） Snap pin (large) Federstecker (groß) Epingle métallique (grande)
ME37 ×1 ヒンジ（2mm穴） Hinge (2mm holes) Scharnier (2mm Löcher) Charnière (trous de 2mm)
ME38 ×1 19400031 ジョイントプレートA Coupler plate A Kupplungsplatte A Plaquette d'attelage A
ME32 ×1 2×2.5mmスペーサー Spacer Distanzring Entretoise
L
R
ME33 ×1 19400031 ジョイントプレートB Coupler plate B Kupplungsplatte B Plaquette d'attelage B
ME39 ×1 フェンダーステーL Left fender stay Linke Kotflügelhalterung Support de garde-boues gauche
ME40 ×1 フェンダーステーR Right fender stay Rechte Kotflügelhalterung Support de garde-boues droit

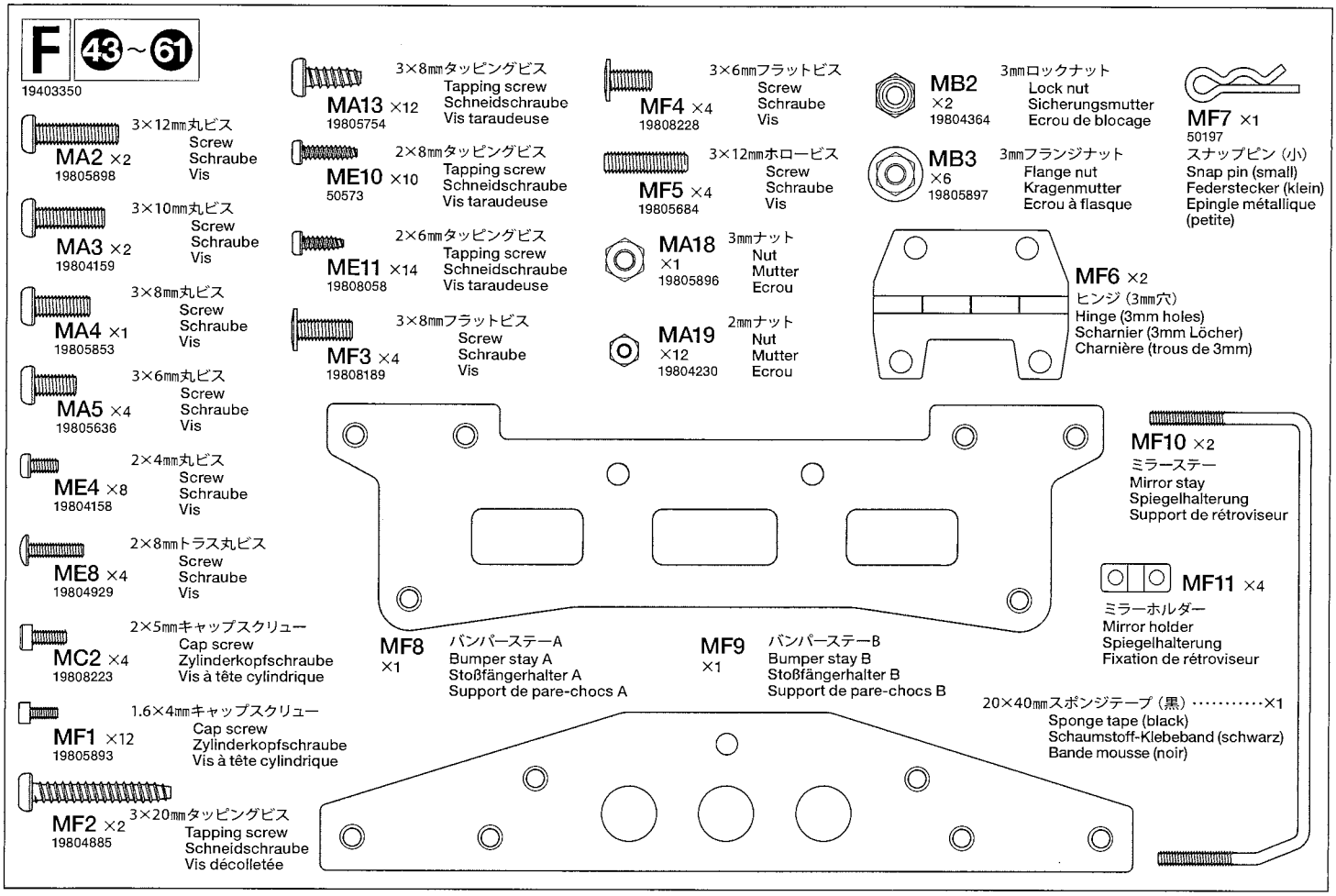
F 43～61
19403350
MA2 ×2 19805898 3×12mm丸ビス Screw Schraube Vis
MA3 ×2 19804159 3×10mm丸ビス Screw Schraube Vis
MA4 ×1 19805853 3×8mm丸ビス Screw Schraube Vis
MA5 ×4 19805636 3×6mm丸ビス Screw Schraube Vis
ME4 ×8 19804158 2×4mm丸ビス Screw Schraube Vis
ME8 ×4 19804929 2×8mmトラス丸ビス Screw Schraube Vis
MC2 ×4 19808223 2×5mmキャップスクリュー Cap screw Zylinderkopfschraube Vis à tête cylindrique
MF1 ×12 19805893 1.6×4mmキャップスクリュー Cap screw Zylinderkopfschraube Vis à tête cylindrique
MF2 ×2 19804885 3×20mmタッピングビス Tapping screw Schneidschraube Vis décolletée
MA13 ×12 19805754 3×8mmタッピングビス Tapping screw Schneidschraube Vis taraudeuse
ME10 ×10 50573 2×8mmタッピングビス Tapping screw Schneidschraube Vis taraudeuse
ME11 ×14 19808058 2×6mmタッピングビス Tapping screw Schneidschraube Vis taraudeuse
MF3 ×4 19808189 3×8mmフラットビス Screw Schraube Vis
MF4 ×4 19808228 3×6mmフラットビス Screw Schraube Vis
MF5 ×4 19805684 3×12mmホロービス Screw Schraube Vis
MA18 ×1 19805896 3mmナット Nut Mutter Ecrou
MA19 ×12 19804230 2mmナット Nut Mutter Ecrou
MB2 ×2 19804364 3mmロックナット Lock nut Sicherungsmutter Ecrou de blocage
MB3 ×6 19805897 3mmフランジナット Flange nut Kragenmutter Ecrou à flasque
MF7 ×1 50197 スナップピン（小） Snap pin (small) Federstecker (klein) Epingle métallique (petite)
MF6 ×2 ヒンジ（3mm穴） Hinge (3mm holes) Scharnier (3mm Löcher) Charnière (trous de 3mm)
MF10 ×2 ミラーステー Mirror stay Spiegelhalterung Support de rétroviseur
MF11 ×4 ミラーホルダー Mirror holder Spiegelhalterung Fixation de rétroviseur
MF8 ×1 バンパーステーA Bumper stay A Stoßfängerhalter A Support de pare-chocs A
MF9 ×1 バンパーステーB Bumper stay B Stoßfängerhalter B Support de pare-chocs B
20×40mmスポンジテープ（黒）……×1 Sponge tape (black) Schaumstoff-Klebeband (schwarz) Bande mousse (noir)

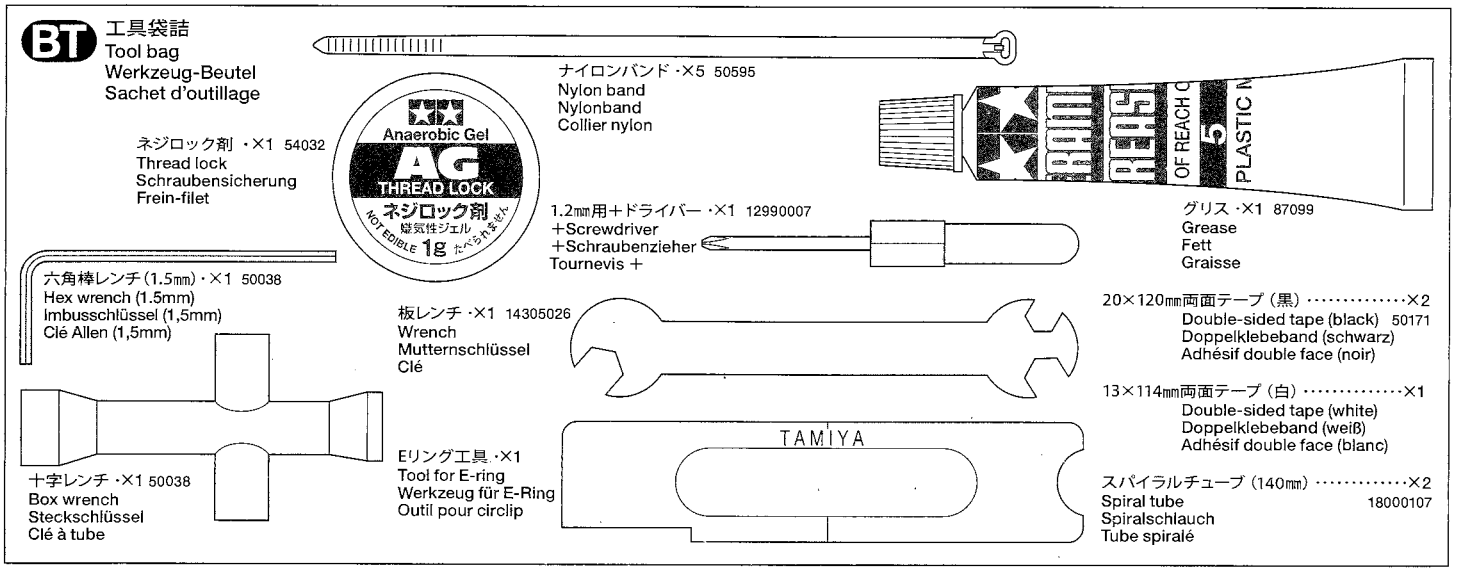
BT 工具袋詰 Tool bag Werkzeug-Beutel Sachet d'outillage
ナイロンバンド ・×5 50595 Nylon band Nylonband Collier nylon
ネジロック剤 ・×1 54032 Thread lock Schraubensicherung Frein-filet
Anaerobic Gel AG THREAD LOCK ネジロック剤 嫌気性ジェル NOT EDIBLE 1g
1.2mm用＋ドライバー ・×1 12990007 ＋Screwdriver ＋Schraubenzieher Tournevis ＋
グリス ・×1 87099 Grease Fett Graisse
六角棒レンチ（1.5mm）・×1 50038 Hex wrench (1.5mm) Imbusschlüssel (1,5mm) Clé Allen (1,5mm)
板レンチ ・×1 14305026 Wrench Mutternschlüssel Clé
20×120mm両面テープ（黒）……×2 Double-sided tape (black) 50171 Doppelklebeband (schwarz) Adhésif double face (noir)
13×114mm両面テープ（白）……×1 Double-sided tape (white) Doppelklebeband (weiß) Adhésif double face (blanc)
十字レンチ ・×1 50038 Box wrench Steckschlüssel Clé à tube
Eリング工具 ・×1 Tool for E-ring Werkzeug für E-Ring Outil pour circlip
TAMIYA
スパイラルチューブ（140mm）……×2 Spiral tube Spiralschlauch Tube spiralé 18000107

AFTER MARKET SERVICE CARD
When purchasing Tamiya replacement parts, please take or send this form to your local Tamiya dealer so that the parts required can be correctly identified and supplied. Please note that specifications, availability and price are subject to change without notice.

KUNDENNACHBETREUUNGS-KARTE
Wenn Sie Tamiya-Ersatzteile kaufen möchten, nehmen Sie bitte zur Unterstützung dieses Formular mit zu Ihrem örtlichen Fachhändler. Bezüglich der Angaben, der Lagerhaltung der Artikel und der Preise sind Änderungen vorbehalten.

SERVICE APRES-VENTE LISTE DE PIECES DETACHEES
Afin de vous permettre de vous procurer des pièces de rechange Tamiya, amenez cette liste à votre point de vente Tamiya qui ne manquera pas de vous renseigner. Veuillez noter que les caractéristiques, disponibilité et prix peuvent changer sans avis préalable.

PARTS CODE

19335774	Body Parts
14005128	Chassis Frame (L, R)
10005467	A Parts
10005468	B Parts
19005933	C Parts (Cross Member)
10005564	C Parts (Chassis Parts)
10005565	D Parts
10005471	E Parts
10005472 *1	F Parts (x1)
10005473	G Parts
19000958	H Parts
19115047	J Parts
19115454	K Parts
19115455	L Parts
19115456	M Parts
19115457	N, W Parts
19115458	P Parts
19115436	Q Parts
19115459	R Parts
19115460	S Parts
19225180	T Parts
19225053	U Parts
10445258 *3	V Parts (x1)
10225105	X Parts
10225269 *1	Y Parts (x1)
19225177	Z Parts
19000957	AA Parts
19000499	BB Parts
19335128	Gear Bag
19400572	Shift Rod
19805456 *4	Tire (x2)
19403253	Metal Parts Bag A
12500033	3x105mm Threaded Shaft (MA30 x1)
19805193	3x16mm Tie Rod (MA32 x2)
19805628	3x42mm Threaded Shaft (MA31 x2)
19805611	5x9mm Ball Connector (MA22 x5)
13555110	Steering Shaft (MA33 x1)
19804919	Front Suspension Stay A (MA35 x2)
19804920	Front Suspension Stay B (MA36 x2)
16274007 *5	Rubber Cap (Bump Stopper) (MA27 x1)
19805622 *6	1150 Metal Bearing (MA25 x2)
19805185	850 Metal Bearing (MA26 x2)
19804921	Shackle (MA34 x4)
19403254	Metal Parts Bag B
15495017	Front Axle (MB16)
12685035 *1	3x19mm Link Pin (MB5 x1)
19804922	Upright Shaft (MB13 x2)
19804923 *2	3x25mm Damper Shaft (MB11 x2)
19445414 *1	Damper Cylinder (MB10 x4)
19805460 *1	Leaf Spring (MB14 x2)
15005067 *1	Damper Spring (MB12 x1)
19804925 *2	Damper Collar (MB7 x2)
19402750	Metal Parts Bag C
19805458 *1	Diff Shaft (A, B) (MC19 x1, MC20 x1)
15455002 *1	Ring Gear (MC17 x1)
15405029 *1	Diff Cover (MC18 x1)
19804181 *1	Joint Cup (MC8 x2)
19804180 *1	Bevel Gear Shaft (MC12 x2)
13555093	Propeller Shaft (Short) (MC13)
19403255	Metal Parts Bag D
10445563 *1	4mm Adjuster (Black) (MD8 x3)
19805459	Gear Shaft (A, B) (MD10, MD11)
13555148	Propeller Shaft (Long) (MD24)
19415549	1260 Metal Bearing (MD5 x4)
19804926	Shift Spring (MD22 x5)
14305125	Motor Plate (MD14)
19804831	4mm Ball Connector (Shift Ball) (MD19 x2)
13505039	10T Pinion Gear (MD15)
13545010	20T Gear (MD12)
13545009	13T Gear (MD13)
19403349	Metal Parts Bag E
19805337 *1	Wheel Hub (ME19 x2)
19804927	Coupler Spring Set (ME22, ME23, ME24)
19805732	Hex Mount (ME25 x4)
13550023	6x48mm Shaft (ME29 x1)
12500035	2x75mm Threaded Shaft (ME27 x1)
19808292	3x60mm Screw (ME26 x2)
19400031	Coupler Plate (A, B) (ME33, ME38)
19442287	Magnet (ME35 x5), etc.
12925008	Support Rod (ME34)
19808168	Spring (Small) (ME31), etc.
19403350	Metal Parts Bag F
18000107 *1	Spiral Tube (14cm)
19495910	Sticker Bag (Sticker, Metal Transfer, etc.)
19403252	Photo Etched Parts
11054949	Instructions
50380 *3	E-Ring Set (MC5 x7, MB4 x12, etc.)
50588	2mm E-Ring (MB4 x15)
50590	4mm Ball Connector (MA24 x5)
50592	5mm Ball Connector (MA23 x10)
50596	5mm Adjuster (MA28 x6)
50602 *1	Differential Bevel Gear Set (MC9 x2, MC10 x3, MC11 x1, MC4 x2)
53008 *1	1150 Ball Bearing (MC6 x4)
53539	5.5mm Spacer Set (MA21 x4, etc.)
53689	540-J Motor
84195	3mm O-Ring (Black) (MB6 x10)

*1 Requires 2 sets for one car.
*2 Requires 3 sets for one car.
*3 Requires 4 sets for one car.
*4 Requires 5 sets for one car.
*5 Requires 6 sets for one car.
*6 Requires 11 sets for one car.

★Screws and nuts have been omitted from this list. Refer to parts numbers on previous pages when contacting your local Tamiya dealer.

部品請求について

For use in Japan only!

★部品をなくしたり、こわした方は、このステッカーがはられたカスタマーサービス取次店でご注文いただけます。また、当社カスタマーサービスに直接ご注文する場合は、右記の方法でご注文することができます。詳しくは当社カスタマーサービスまでお問い合わせください。

①《郵便振替のご利用法》
郵便局の払込用紙の通信欄に下のリストを参考にITEM番号、スケール、製品名、部品名、部品コード、数量を必ずご記入ください。振込人住所欄にはお電話番号もお書きいただき、口座番号・00810-9-1118、加入者名・(株) タミヤでお振込ください。

②《代金引換のご利用法》
パーツ代金に加えて代引き手数料（300円+税）をご負担いただければ、電話またはホームページより代金引換によるご注文をお受けいたします。

③《タミヤカードのご利用法》
タミヤカードをご利用の場合、代金はご指定金融機関の口座引き落としとなります。ご注文は電話またはホームページよりお受けいたします。

《住所》 〒422-8610 静岡市駿河区恩田原3-7
株式会社タミヤ カスタマーサービス係
《お問い合わせ電話番号》 ※電話番号をお確かめの上、おかけ間違いのないようお願いいたします。
静岡 **054-283-0003**
東京 **03-3899-3765**（静岡へ自動転送）
《カスタマーサービスアドレス》
http://tamiya.com/japan/customer/cs_top.htm

TAMIYA

1/14 R/C Tractor Trucks ITEM 56352

トレーラーヘッド メルセデス・ベンツ アロクス 3363 6×4 クラシックスペース

★本体価格（税抜き）、送料は2017年6月現在のものです。諸事情により変更となる場合があります。
★ご購入に際しては、本体価格に消費税を加えてご注文ください。（小数点以下切り捨て）

部品名	本体価格	部品コード
ボディ	2,100円 +税	19335774
シャーシフレームL、R	1,650円 +税	14005128
Aパーツ	970円 +税	10005467
Bパーツ(黒)	920円 +税	10005468
Cパーツ(クロスメンバー)	570円 +税	19005933
Cパーツ(シャーシ)	970円 +税	10005564
Dパーツ	960円 +税	10005565
Eパーツ	870円 +税	10005471
Fパーツ(x1)	820円 +税	10005472
Gパーツ	870円 +税	10005473
Hパーツ	860円 +税	19000958
Jパーツ	620円 +税	19115047
Kパーツ	940円 +税	19115454
Lパーツ	860円 +税	19115455
Mパーツ	1,180円 +税	19115456
N、Wパーツ	980円 +税	19115457
Pパーツ	720円 +税	19115458
Qパーツ	1,020円 +税	19115436
Rパーツ	910円 +税	19115459
Sパーツ	820円 +税	19115460
Tパーツ	1,060円 +税	19225180
Uパーツ	680円 +税	19225053
Vパーツ(x1)	520円 +税	10445258
Xパーツ	570円 +税	10225105
Yパーツ(x1)	1,140円 +税	10225269
Zパーツ	1,800円 +税	19225177
AAパーツ	480円 +税	19000957
BBパーツ	380円 +税	19000499
プラギヤ袋詰	470円 +税	19335128
シフトロッド	400円 +税	19400572
タイヤ(x2)	720円 +税	19805456
金具袋詰A	1,600円 +税	19403253
3x105mm両ネジシャフト(x1)	280円 +税	12500033
3x16mmネジシャフト(x2)	120円 +税	19805193
3x42mm両ネジシャフト(x2)	170円 +税	19805628
5x9mmピロボール(x5)	350円 +税	19805611
ステアリングシャフト(x1)	320円 +税	13555110
フロントサスステーA(x2)	380円 +税	19804919
フロントサスステーB(x2)	400円 +税	19804920
バンプストッパー(x1)	160円 +税	16274007
1150メタル(x2)	220円 +税	19805622
850メタル(x2)	120円 +税	19805185
シャックル(x4)	400円 +税	19804921
金具袋詰B	2,600円 +税	19403254
フロントアクスル	570円 +税	15495017
3x19mmリンクピン(x1)	200円 +税	12685035
アップライトシャフト(x2)	320円 +税	19804922
ダンパーシャフト(x2)	260円 +税	19804923
ダンパーシリンダー(x4)	900円 +税	19445414
リーフスプリング(x2)	520円 +税	19805460
ダンパースプリング(x1)	200円 +税	15005067
ダンパーカラー(x2)	260円 +税	19804925
金具袋詰C	4,560円 +税	19402750
デフシャフトA、B(各x1)	420円 +税	19805458
リングギヤー(x1)	370円 +税	15455002
デフカバー(x1)	290円 +税	15405029
ジョイントカップ(x2)	420円 +税	19804181
ドライブベベル(x2)	430円 +税	19804180
プロペラシャフト(短)	270円 +税	13555093
金具袋詰D	3,600円 +税	19403255
4mmアジャスター(黒x3)	170円 +税	10445563
ギヤシャフトA、B	420円 +税	19805459
プロペラシャフト(長)	520円 +税	13555148
1260メタル(x4)	440円 +税	19415549
シフトスプリング(x5)	260円 +税	19804926
モータープレート	120円 +税	14305125
4mmシフトボール(x2)	260円 +税	19804831
10Tピニオンギヤ	270円 +税	13505039
20Tミッションギヤ	320円 +税	13545010
13Tミッションギヤ	320円 +税	13545009
金具袋詰E	2,800円 +税	19403349
ホイールハブ(x2)	220円 +税	19805337
ホールドスプリング、リターンスプリング、サポートスプリング(各x1)	260円 +税	19804927
六角マウント(x4)	300円 +税	19805732
6x48mmシャフト(x1)	300円 +税	13550023
2x75mm両ネジシャフト(x1)	240円 +税	12500035
3x60mm丸ビス(x2)	200円 +税	19808292
ジョイントプレートA、B	600円 +税	19400031
磁石(x5)、他	860円 +税	19442287
サポートロッド	300円 +税	12925008
サポートスプリング、他	290円 +税	19808168
金具袋詰F	2,300円 +税	19403350
スパイラルチューブ	200円 +税	18000107
ステッカー、インレットマーク	1,200円 +税	19495910
エッチングパーツ	1,200円 +税	19403252
説明図	600円 +税	11054949

この他にも修理や整備のためのRCスペアパーツ、オプションパーツが発売されています。お近くの模型店店頭、または当社カスタマーサービスでお買い求め下さい。

部品名	本体価格	送料	部品コード
SP.380 4mmEリング(x7)、他	100円 +税	92円	50380
SP.588 2mmEリング(x15)	100円 +税	82円	50588
SP.590 4mmピロボール(x5)	150円 +税	82円	50590
SP.592 5mmビロボール(x10)	300円 +税	82円	50592
SP.596 5mmアジャスター(x6)	150円 +税	92円	50596
SP.602 ベベルギヤ(大x2、小x3)、ベベルシャフト(x1)、9mmワッシャー(x2)	300円 +税	92円	50602
OP.8 1150ベアリング(x4)	1,200円 +税	120円	53008
OP.539 5.5x1.5mmスペーサー(x4)、他	600円 +税	92円	53539
OP.689 540モーター	1,200円 +税	250円	53689
AO-5042 3mmOリング(黒x10)	100円 +税	140円	84195

★上記リストにないビスやナットは、お近くの模型店店頭、または当社カスタマーサービスまでお問い合わせの上、お買い求め下さい。

《送料について》送料が表示されている部品は、送料が別に必要です。部品を2個以上ご注文の場合、最も高い送料（1個分）だけで結構です。部品の合計が5,000円を超える場合、送料はサービスとなります。